Стяжка межсекционная М4, 5х16, никель, металлическая

Модификации:	**Стяжки межсекционные**
Параметры модификаций:	**Производитель, Размер, мм**
Размер, мм:	**5х16**
Производитель:	**Китай**
Вид крепежа:	**Стяжки межсекционные**
Материал:	**сталь никелированная**
Шлиц:	**крест**
Длина, мм:	**16**
Диаметр резьбы, мм:	**4**
Диаметр присадки, мм:	**5**
Количество в упаковке:	**7000 шт**

Код:
125883

Склад

Ваша цена:

0.00 руб./шт

Дополнительные изображения:

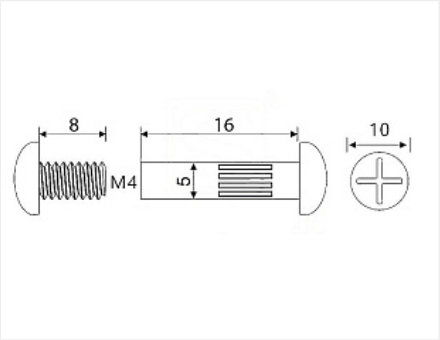

Сопутствующие товары

Код		Название	Цена за единицу
103286		Сверло по дереву Мастер 3D MaxMaster 5,0х85	774.00 руб.