Футорка металлическая М6, 8х12мм, распорная с шариком

Модификации:	**Футорка распорная**
Параметры модификаций:	**Длина, мм, Материал, Диаметр внутренней резьбы футорки, мм**
Диаметр внутренней резьбы футорки, мм:	**М6**
Производитель:	**Китай**
Вид крепежа:	**Футорки**
Тип:	**Распорная**
Материал:	**ZnAl (цинковый сплав)**
Длина, мм:	**12**
Диаметр присадки, мм:	**8**
Толщина плиты:	**от 16 мм**
Количество в упаковке:	**5000 шт**

Код:
125943

Склад

Ваша цена: Розница

4.84 руб./шт

Дополнительные изображения:

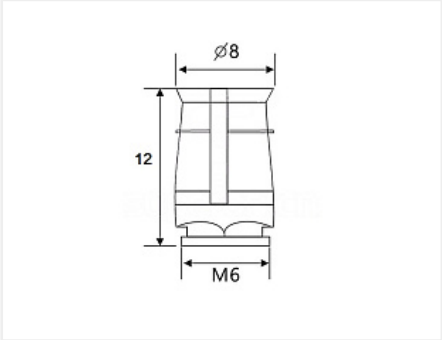

Сопутствующие товары

Код		Название	Цена за единицу
103282		Сверло по дереву Мастер 3D MiniMaster StopLine 8,0x51	890.00 руб.

Аналоги

Код		Название	Цена за единицу
121756		Футорка латунная М6, 8х12 мм, распорная с шариком, Art. 039.00.061, HAFELE	10.39 руб.