Ручка мебельная, торцевая DETAIL RT007MBSN.1/32, 32 мм, матовый никель, Boyard

Модификации:	**Ручка-профиль DETAIL**
Параметры модификаций:	**Цвет**
Общий цвет:	**серый**
Производитель:	**Boyard**
Серия:	**Лофт**
Материал:	**ZnAl (цинковый сплав)**
Модель:	**Профильная**
Межцентровое расстояние, мм:	**32**
Цвет:	**матовый атласный никель**
Количество в упаковке:	**20 шт**

Код: 195910 Артикул: RT007MBSN.1/32

Склад

Ваша цена: Розница

335.17 руб./шт

Дополнительные изображения:

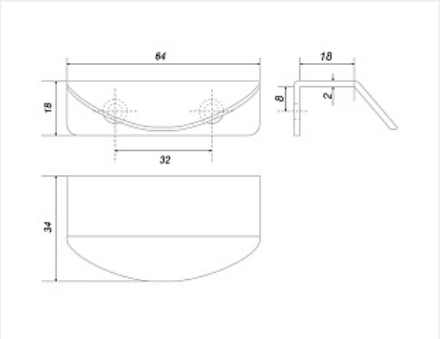

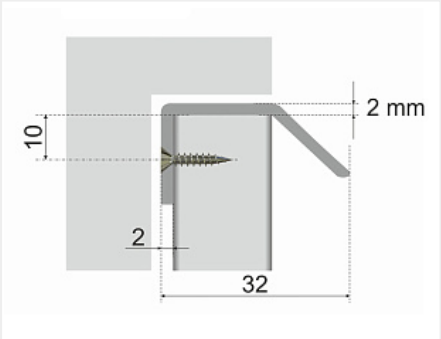

Описание

Торцевая ручка накладного типа RT007 DETAIL – это маленькая деталь для эргономичного и функционального пространства. Компактная, элегантная в своей закругленной форме, эта ручка очень комфортна для пользования. Ею удобно открывать как распашной, так и выдвижной фасад. Модель даёт простор дизайнерской фантазии: ручки можно расположить с любой стороны фасада – вверху, внизу, по разным сторонам или стыкуя друг с другом. Сложные и необычные цвета: «Брашированное старинное олово» (BAP), «Брашированное карамельное золото» (BGC), «Матовый брашированный сатиновый никель» (MBSN) и «Хром полированный» (CP) будут гармонично сочетаться как со светлыми, так и с тёмными фасадами, а также с насыщенными и глубокими тёплыми цветами мебели. Практичная и лаконичная, модель предназначена для использования в современных интерьерах в стиле Contemporary, Hi-Tech, минимализм, функционализм.