Ручка мебельная, скоба NUUK RS297BL.4/160, 160мм, черный, Boyard

Модификации:	**скоба NUUK**
Производитель:	**Boyard**
Серия:	**Лофт**
Материал:	**ZnAl (цинковый сплав)**
Модель:	**Скоба**
Межцентровое расстояние, мм:	**160**
Цвет:	**черный**
Количество в упаковке:	**30 шт**

Код: 195896 Артикул: RS297BL.4/160

Склад

Ваша цена: Розница

289.96 руб./шт

Дополнительные изображения:

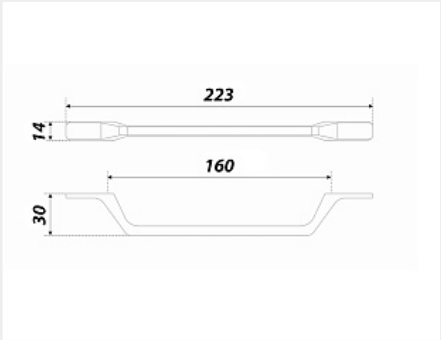

Описание

Геометричная форма скобы NUUK — абсолютный тренд и хит сезона, адаптивный практически ко всем современным стилям. Строгий, сдержанный дизайн с плавными линиями обеспечит безупречную эргономику. Модель в цвете «Матовый черный» будет хорошо смотреться на светлых древесных декорах с фактурной, природной проработкой — именно такие сочетания часто встречались на миланской выставке iSaloni-2018. Скоба NUUK в цвете «Матовый атласный никель» и «Хром полированный» удачно дополнит светлую и темную мебель. Если вы не планируете создавать акценты на лицевой фурнитуре, скоба NUUK в светлом покрытии — отличное решение.