Ручка мебельная, скоба QUADRA RS043SC.4/128, 128мм, матовый хром, Boyard

Модификации:	**скоба QUADRA RS043**
Параметры модификаций:	**Цвет, Межцентровое расстояние, мм**
Производитель:	**Boyard**
Серия:	**Модерн**
Материал:	**ZnAl (цинковый сплав)**
Модель:	**Скоба**
Межцентровое расстояние, мм:	**128**
Цвет:	**матовый хром**
Количество в упаковке:	**40 шт**

Код: 195863 Артикул: RS043SC.4/128

Склад

Ваша цена: Розница

262.30 руб./шт

Дополнительные изображения:

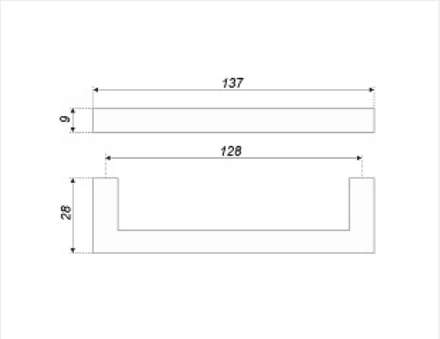

Описание

Это простая лаконичная ручка, выполненная в форме удлиненного тонкого прямоугольника, без использования декора. Модель создает настроение стремительности и динамичности, изысканности, лёгкости, невесомости. Эта ручка – современный взгляд на удобную, красивую и стильную фурнитуру. Модель эргономична и удобна для пользователя. Ручку приятно брать, ею легко и удобно открывать фасады. Ручка-скоба RS043 QUADRA универсальна и подходит для самых разных стилей. Но прежде всего – это выбор современных направлений: техно, хай-тек, футуризм, лофт, конструктивизм, функционализм.