Коническая стяжка D10, 45 мм, комплект

Производитель:	**Китай**
Вид крепежа:	**Стяжки конические**
Тип:	**Комплект**
Материал:	**сталь**
Шлиц:	**крест**
Высота, мм:	**13**
Диаметр присадки, мм:	**10**
Толщина плиты:	**от 16 мм**
Количество в упаковке:	**1000 шт**

Код:
101363

Склад

Ваша цена:

0.00 руб./шт

Дополнительные изображения:

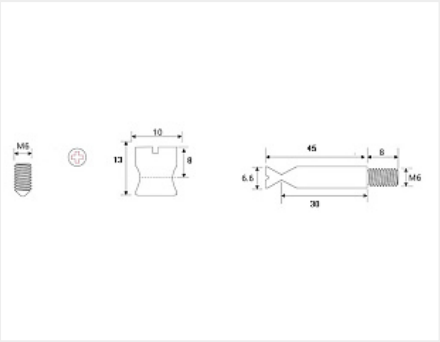

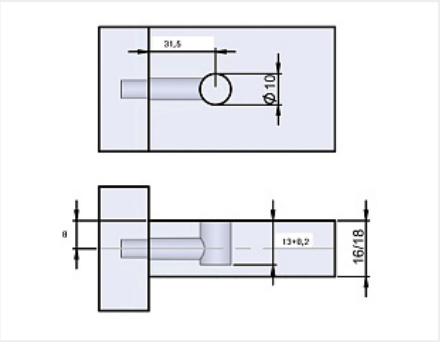

Для сборки вам обязательно понадобится:

Крепеж разный

Описание

Состав комплекта:

- Стяжка коническая D10
- Шток 45 мм
- Винт М6 с крестообразным шлицом

Обязательные комплектующие

Код	Название	Цена за единицу
115756	Футорка пластиковая М6, 10x12 мм, распорная, Art. 1015756, Hettich	3.21 руб.

125943		Футорка металлическая М6, 8х12мм, распорная с шариком	4.92 руб.
112098		Футорка пластиковая М6, 11х10,5 мм, распорная	1.22 руб.
112125		Футорка металлическая М6, 10х10 мм, врезная	2.08 руб.
111075		Футорка металлическая М6, 10х13 мм, врезная	2.22 руб.