Петля быстрого монтажа Sensys 8657I TH 52 полунакладная 165*, с демпфером, для фасадов 15-32 мм, черный обсидиан Art. 9091768, Hettich

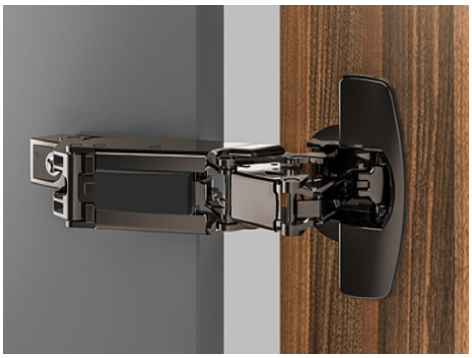

Материал двери:	**ДСП/МДФ/Дерево**
Ход петли:	**Two way (двухходовая)**
Эксц. рег-ка высоты на планке:	**Опционально**
Art.Hettich 2020:	**9091768**
Производитель:	**Hettich**
Серия:	**Sensys**
Наложение:	**накладная**
Плавное закрывание:	**да**
Цвет:	**черный обсидиан**
Тип монтажа:	**Clip-on**
Угол установки:	**90°**
Угол открывания:	**165°**
Толщина фасада:	**Для стандартных фасадов, Для толстых фасадов**
Толщина боковины:	**Для стандартных боковин**
Диаметр чашки, мм:	**35**
Протестировано на количество циклов откр/закр:	**80000**
Эксц. рег-ка глубины на петле::	**да**
Присадка чашки, мм:	**52**
Глубина чашки, мм:	**12.8**
Толщина двери, мм:	**15-32**
Количество в упаковке:	**50 шт**

Код: 123159 Артикул: 9091768

Под заказ

Ваша цена: Розница

1 197.98 руб./шт

Дополнительные изображения:

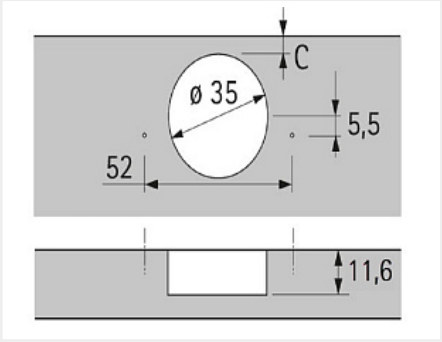

Для сборки вам обязательно понадобится:

Петли четырехш арнирные

Крепеж разный

Шурупы

Используется для распашных шкафов с ящиками

Описание

Цвет черный обсидиан для мебели самого актуального дизайна и стиля
Скрытая петля с техникой защелкивания со встроенным демпфером с функцией самозакрывания
Благодаря конструкции петля 165* выводит фасад за пределы модуля что позволяет устанавливать выдвижные ящики без фальшстенок
Для вкладных фасадов петлю нужно установить на монтажную планку с дистанцией D=8.
Для двери толщиной 15–32 мм
Встроенная регулировка наложения двери+2/-2мм
Встроенная регулировка по глубине +3/-2мм
Регулировка по высоте с помощью монтажной планки
Угол открывания может быть уменьшен при помощи дополнительных принадлежностей
Петля для открывания двери без выступа
Количество циклов открывания/закрывания: 80 000
Материал консоли петли : никелированная сталь в цвете черный обсидиан
Материал чашки петли: никелированная сталь в цвете черный обсидиан
Для лучшего крепления чашки петли к фасаду рекомендуется использовать еврошурупы.

Обязательные комплектующие

Код		Название	Цена за единицу
125336		Монтажная планка для петли Sensys линейная с эксц. рег. H=1,5, без винтов, черный обсидиан Art. 9117471, Hettich	225.69 руб.
123161		Монтажная планка для петли Sensys H=1,5, в комплекте с 2 евровинтами, черный обсидиан Art. 9091800, Hettich	66.82 руб.
123168		Заглушка для чашки петли Sensys, стальная, черный обсидиан Art. 9091822, Hettich	29.42 руб.
115814		Еврошуруп 6,3x14 мм, потай, Art. 1008313, Hettich	2.80 руб.
111174		Еврошуруп 6,3x13, потай	0.73 руб.
119732		Шуруп по дереву и ДСП потай PZ 4x16 пакет 100 шт.	106.29 руб.

111192		Шуруп по дереву и ДСП потай PZ 4x16 (1000 шт.) оцинков.	532.66 руб.
124790		Заглушка для консоли петель Sensys 165* (8657, 8687), пластик, с логотипом Hettich Art. 9099871	45.67 руб.
111772		Еврошуруп 6,3x11, потай	0.88 руб.
124591		Монтажная планка для петли Sensys H=1,5, регулировка эксцентриком, в комплекте с 2 евровинтами, черный обсидиан Art. 9091804, Hettich	128.75 руб.
111862		Еврошуруп 6,0x11,5 потай	0.68 руб.

Сопутствующие товары

Код	Название	Цена за единицу
121971		Адаптер петли Sensys для стекла под приклеивание с крепежом для одной петли Art. 9081923, Hettich	775.63 руб.
124878		Механизм Push to Open Silent для петель с самозакрыванием, антрацит Art. 9239087, Hettich	4 697.72 руб.
116968		Дистанционная подкладка под чашку петли Sensys, дистанция 2,7 мм Art. 9073596, Hettich	25.18 руб.
114818		Шаблон BlueJig д/разметки отверстий под чашку, м.п. (в т.ч. "Top") Art. 45150, Hettich	293.06 руб.
117008		Ограничитель угла открывания для Sensys 8657i,105°/120°,пластик антрацит Art. 9090756, Hettich	22.86 руб.
114815		Шаблон MultiBlue д/разметки отверстий под чашку, м.п. и стяжку. пластик Art. 351/9206693, Hettich	221.53 руб.
117009		Ограничитель угла открывания для Sensys 8657i,90°/135°,пластик антрацитArt. 9090864, Hettich	22.86 руб.