Шток ввинчиваемый, метрический S200 "Minifix Standard", M6/7,5/34мм Art. 262.28.690, HAFELE

Модификации:	**Шток для гайки**
Параметры модификаций:	**Производитель, Тип штока, Присадка до центра эксцентрика, мм**
Тип штока:	**С метрической резьбой**
Присадка до центра эксцентрика, мм:	**34**
Производитель:	**Hafele**
Вид крепежа:	**Стяжки эксцентриковые**
Тип:	**Шток**
Материал:	**сталь / пластик**
Шлиц:	**крест**
Диаметр резьбы, мм:	**6**
Количество в упаковке:	**1 шт**

Код: 123219 Артикул: 262.28.690

Под заказ

Ваша цена: Розница

13.36 руб./шт

Дополнительные изображения:

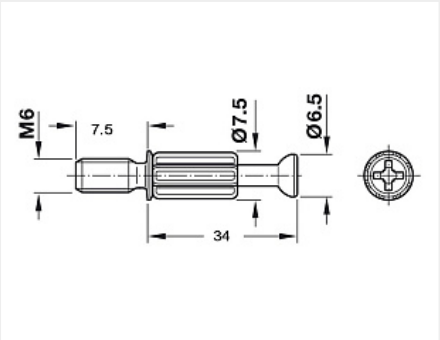

Сопутствующие товары

Код		Название	Цена за единицу
115546		Футорка пластиковая M6 №49, 8x11 мм, забивная, Art. 1004925, Hettich	2.72 руб.

Аналоги

Код	Название	Цена за единицу
101363	Коническая стяжка D10, 45 мм, комплект	13.69 руб.