Шток ввинчиваемый "Rafix Standard" 5/11мм, Сталь без покрытия Art. 263.20.141, HAFELE

Модификации:	**Шток Rafix**
Параметры модификаций:	**Длина резьбы, мм**
Длина резьбы, мм:	**11**
Производитель:	**Hafele**
Вид крепежа:	**Полкодержатели**
Тип:	**Шток**
Материал:	**сталь оцинкованная**
Шлиц:	**крест**
Длина, мм:	**20**
Диаметр резьбы, мм:	**7**
Диаметр присадки, мм:	**5**
Количество в упаковке:	**2000 шт**

Код: 120286 Артикул: 263.20.141

Склад

Ваша цена: Розница

13.86 руб./шт

Дополнительные изображения:

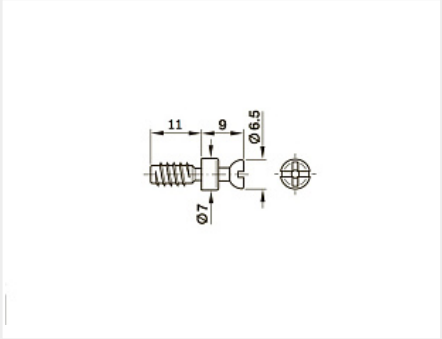

Для сборки вам обязательно понадобится:

Полкодержатели

Крепеж разный

Описание

Саморезный шток **Rafix Standard** является ответной частью стяжки полкодержателя **RAFIX**.
Шток вкручивается в заранее подготовленное отверстие, а на него опирается вмонтированная в другую деталь - стяжка полкодержатель **RAFIX Tab**

Крестовый шлиц PZ2 обеспечивает надежное удержание отвертки PZ2 в головке болта.

Обязательные комплектующие

Код		Название	Цена за единицу
122559		Стяжка-полкодержатель RAFIX Tab 20, простой монтаж, пластик, бежевый, Art. 263.09.437, HAFELE	14.56 руб.
121996		Стяжка-полкодержатель RAFIX 20, белый, пластмассовая Art. 263.10.703, HAFELE	30.57 руб.
121998		Стяжка-полкодержатель RAFIX 20, черный, пластмассовая Art. 263.10.303, HAFELE	34.72 руб.
121999		Стяжка-полкодержатель RAFIX 20, коричневый, пластмассовая Art. 263.10.103, HAFELE	30.57 руб.

Аналоги

Код		Название	Цена за единицу
109231		Шток ввинчиваемый "Rafix Industrie" 5/12 мм, Сталь без покрытия Art. 263.20.981, HAFELE	9.97 руб.
120287		Шток ввинчиваемый "Rafix Standard" 5/7,5мм, Сталь без покрытия Art. 263.20.131, HAFELE	7.92 руб.
114788		Шток ввинчиваемый DU 321, d5мм L11,5, зажимной размер 6,7 мм, оцинкованный Art. 9021847, Hettich	11.65 руб.
100875		Шток ввинчиваемый SYSTEM 6, 6,3x11,5 мм, Art. 006406-885-300, Titus	6.30 руб.