Эксцентриковая стяжка Minifix 15 для плит от 16 мм, без покрытия, Art. 262.26.999, HAFELE

Количество в упаковке: **2000 шт**

Код:	Артикул:
120288	262.26.999

Склад

Ваша цена:

0.00 руб./шт

Дополнительные изображения:

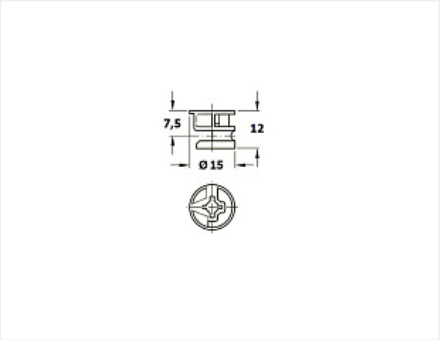

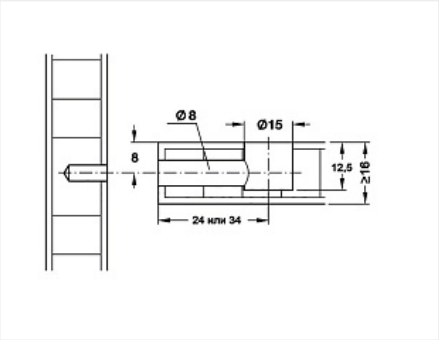

Для сборки вам обязательно понадобится:

Крепеж разный

Под биту шестигранник или PH3

Описание

Гайка эксцентриковая HAFELE MINIFIX используется для деталей толщиной от 16 мм
Являтся частью эксцентриковой стяжки. Используется с ответной частью - штоком с саморезной или метрической резьбой, штоком двойным или двойным с регулируемым углом.
Материал: цинковое литьё без покрытия
Для монтажа можно использовать: крестовой шлиц PZ2, PH2, прямой шлиц или внутренний шестигранник S4

Эксцентриковая стяжка - это один из видов крепежа, который применяется при сборке корпусной мебели. Основным достоинством эксцентриковой стяжки является скрытая установка, т.е. на фасадной поверхности мебели отсутствует какой-либо крепеж. В зависимости от вида штока эксцентриковая стяжка может применяться

для соединения деталей как под углом 90 градусов, так и под углом 0 градусов.

Обязательные комплектующие

Код		Название	Цена за единицу
120282		Шток ввинчиваемый, зажимной S200 "Minifix Standard", M5/11/34мм Art. 262.28.671, HAFELE	8.55 руб.
120283		Шток быстрого монтажа C100 "Minifix Comfort" д/отв. d=8мм, 11,5/34мм Art 262.09.302, HAFELE	15.10 руб.
120284		Шток быстрого монтажа C100 "Minifix Comfort" д/отв. d=10мм, 11,5/34мм Art. 262.09.311, HAFELE	26.13 руб.
120285		Шток ввинчиваемый, зажимной S200 "Minifix Standard", M5/11/24мм Art. 262.27.670, HAFELE	17.83 руб.

Сопутствующие товары

Код		Название	Цена за единицу
102762		Сверло Форстнера Мастер 3D, 15x70 правое	1 348.00 руб.

Аналоги

Код		Название	Цена за единицу
101363		Коническая стяжка D10, 45 мм, комплект	13.69 руб.
112557		Стяжка эксцентриковая для плит 16мм, H11,5мм, литая, цинк	3.41 руб.
121911		Стяжка эксцентриковая для плит 16мм, литая, цинк	4.36 руб.
115119		Эксцентриковая стяжка Rastex 15 для плит 15/16 мм, без покрытия, Art. 9059487, Hettich	11.97 руб.
100859		Эксцентриковая стяжка, комплект, шток саморез, Art. 009699-885-K03, Titus	10.70 руб.