Шкант деревянный 8х30мм пакет 100 шт.

Модификации:	**Шканты**
Параметры модификаций:	**Кратность отгрузки, шт, Размер, мм**
Размер, мм:	**8х30**
Производитель:	**Китай**
Вид крепежа:	**Шканты и ламели**
Материал:	**бук**
Кратность отгрузки, шт:	**100**
Количество в упаковке:	**1 100 шт**

Код:
119745

Склад

Ваша цена:

0.00 руб./100 шт

Дополнительные изображения:

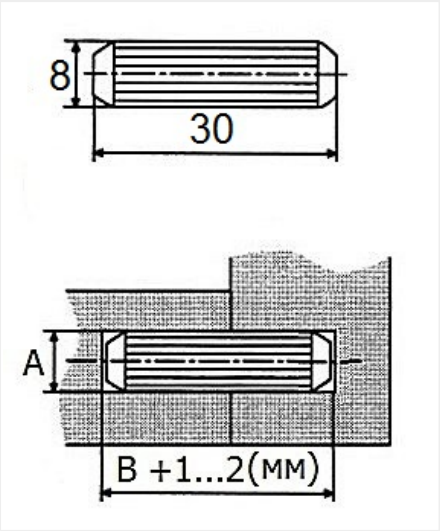

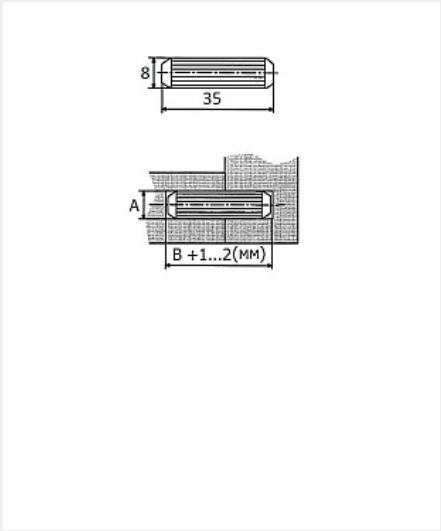

размер пакета 13,5*15см

Описание

Шкант калиброванный
Применяют для изготовления и сборки мебели
Длина и диаметр подбираются в соответствии с толщиной деталей
Диаметр шканта должен быть не менее трети толщины стенок изделия. За счет этого обеспечивается максимальная прочность сборки

Сопутствующие товары

Код	Название	Цена за единицу

103282		Сверло по дереву Мастер 3D MiniMaster StopLine 8,0x51	890.00 руб.
104869		Клей ПВА Akfix D3, 500 гр.	390.00 руб.

Аналоги

Код	Название	Цена за единицу
121002	Шкант деревянный 8x30мм	0.45 руб.