Петля Integra 2-Ways полунакладная 105* с демпфером Art. 51BSH5050805000, FGV

Модификации:	**Петли Integra 2-Way простые**
Параметры модификаций:	**Наложение**
Материал двери:	**ДСП/МДФ/Дерево**
Производитель:	**FGV**
Серия:	**Integra 2-Ways**
Наложение:	**полунакладная**
Тип:	**Петля мебельная**
Плавное закрывание:	**да**
Цвет:	**никель**
Тип монтажа:	**Clip-on**
Угол установки:	**90°**
Угол открывания:	**105°**
Толщина фасада:	**Для стандартных фасадов**
Толщина боковины:	**Для стандартных боковин**
Диаметр чашки, мм:	**35**
Эксц. рег-ка глубины на петле::	**да**
Ход петли:	**Two way (двухходовая)**
Эксц. рег-ка высоты на планке:	**нет**
Присадка чашки, мм:	**48**
Толщина двери, мм:	**16-26**
Количество в упаковке:	**125 шт**

Код: 119896 Артикул: 51BSH5050805000

Склад

Ваша цена: Розница

100.59 руб./шт

Дополнительные изображения:

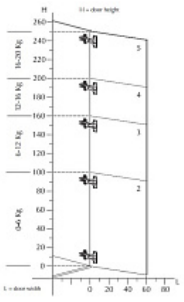

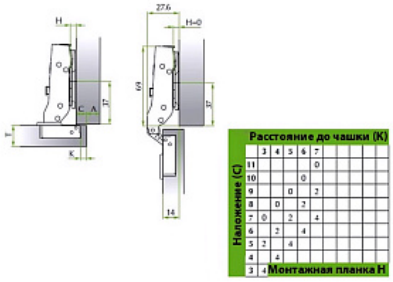

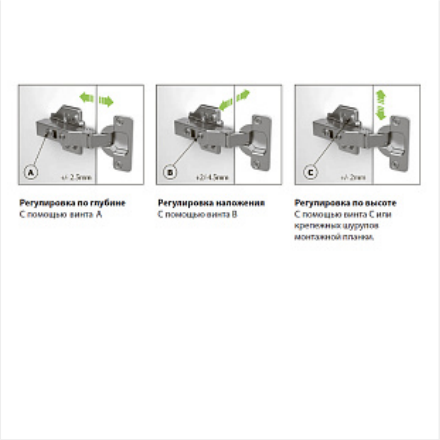

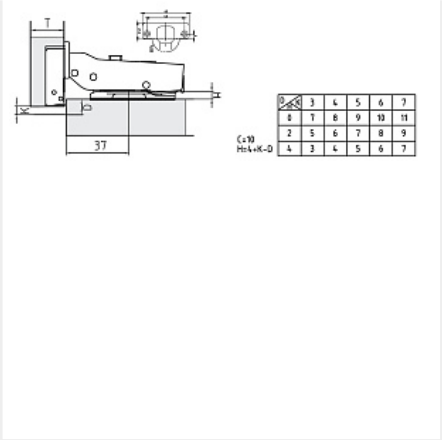

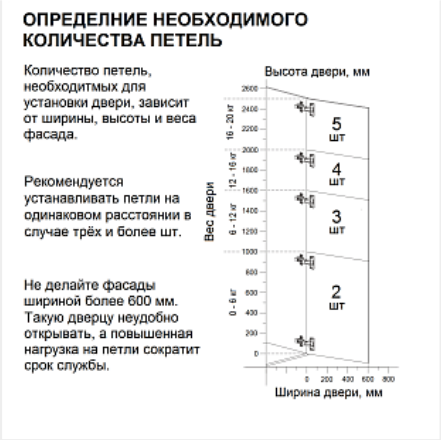

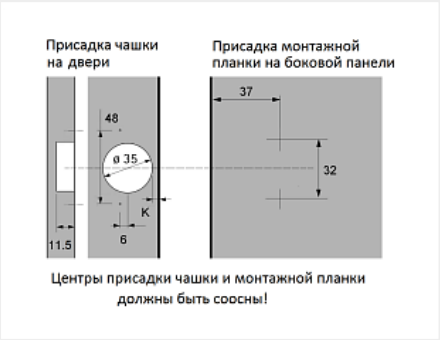

Для сборки вам обязательно понадобится:

Петли четырехш арнирные

Шурупы

Описание

Петля полунакладная
Угол установки: 90*
Угол открывания: 105*
Диаметр чашки, мм: 35
Присадка чашки, мм: 48
Глубина чашки, мм: 11,3
Монтажная планка: Рекомендуемая H2
Плавное закрывание: да
Монтаж: clip on
Толщина фасада, мм: 16-26
Регулировка по глубине +/- 2,5 мм
Регулировка наложения +2/-4,5 мм
Регулировка по высоте +/- 2 мм
Материал: сталь никелированная

Обязательные комплектующие

Код	Название	Цена за единицу
121979	Монтажная планка для Integra 2-Ways H=0 с еврошурупом Art.	15.12 руб.

		525B16M500B0000, FGV	
119732		Шуруп по дереву и ДСП потай PZ 4x16 пакет 100 шт.	85.73 руб.
111192		Шуруп по дереву и ДСП потай PZ 4x16 (1000 шт.) оцинков.	428.66 руб.
119889		Монтажная планка для Integra 2-Ways H=0 под саморез Art. 525B01M50000000, FGV	11.79 руб.