Крепление панелей Keku AS крепление шурупами диаметром 4,0 мм. угловой Art. 262.50.359 HAFELE

Производитель:	**Hafele**
Вид крепежа:	**Соединения 90***
Материал:	**пластик**
Назначение:	**для монтажа корпусов**
Количество в упаковке:	**200 шт**

Код: 122061 Артикул: 262.50.359

Под заказ

Ваша цена:

0.00 руб./шт

Дополнительные изображения:

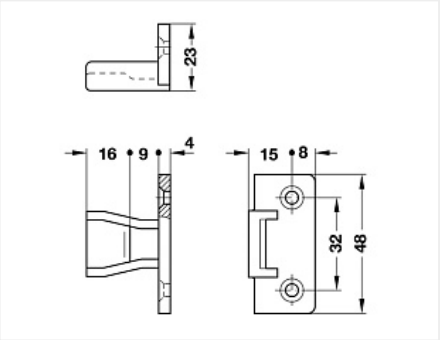

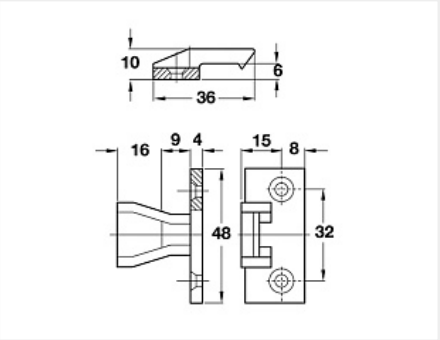

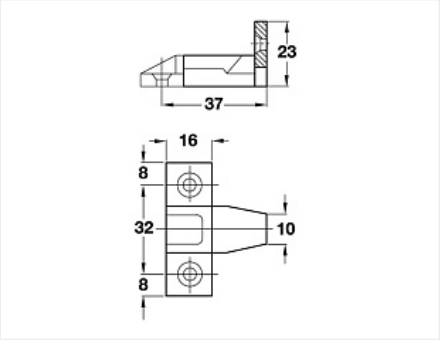

Для сборки вам обязательно понадобится:

Крепеж разный

Обязательные комплектующие

Код	Название	Цена за единицу

122062		Крепление панелей Keku AS крепление шурупами диаметром 4,0 мм. прямой Art. 262.50.368 HAFELE	91.39 руб.