Шток ввинчиваемый, зажимной, сталь / пластик, М5/11/34мм, саморез

Модификации:	**Шток для гайки**
Параметры модификаций:	**Производитель, Тип штока, Присадка до центра эксцентрика, мм**
Тип штока:	**С вращающейся пластиковой гильзой**
Присадка до центра эксцентрика, мм:	**34**
Производитель:	**Китай**
Вид крепежа:	**Стяжки эксцентриковые**
Тип:	**Шток**
Материал:	**сталь / пластик**
Шлиц:	**крест**
Диаметр резьбы, мм:	**7**
Диаметр присадки, мм:	**5**
Количество в упаковке:	**4000 шт**

Код:
121909

Склад

Ваша цена: Розница

1.93 руб./шт

Дополнительные изображения:

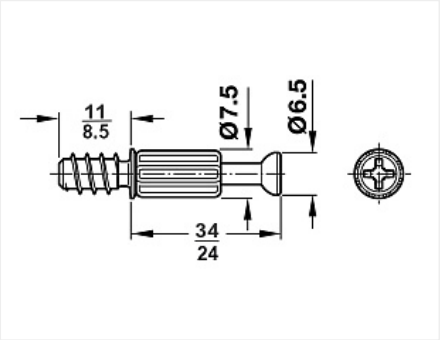

Для сборки вам обязательно понадобится:

Крепеж разный

Описание

Саморезный шток является частью эксцентриковой стяжки.
Шток вкручивается в заранее подготовленное углубление, и стягивается эксцентриковой гайкой

Обязательные комплектующие

Код		Название	Цена за единицу
121911		Стяжка эксцентриковая для плит 16мм, литая, цинк	4.66 руб.
121913		Стяжка эксцентриковая для плит от 23мм, сталь, цинк	7.74 руб.

Аналоги

Код		Название	Цена за единицу
101363		Коническая стяжка D10, 45 мм, комплект	14.66 руб.
115252		Шток ввинчиваемый, зажимной DU 232 Twister, размер 30 мм, диаметр 5 мм, глянцевый Art. 9047644, Hettich	11.82 руб.
120282		Шток ввинчиваемый, зажимной S200 "Minifix Standard", M5/11/34мм Art. 262.28.671, HAFELE	8.55 руб.