Держатель для датчика PM-218B накладной, белый

Производитель:	**GLS**
Тип света:	**Светодиодный (LED), Галогеновый**
Тип:	**Управление освещением**
Цвет:	**белый**
Тип монтажа:	**накладной**
Класс защиты IP:	**IP20**
Количество в упаковке:	**6 шт**

Код: 121949
Артикул: 08.112.01.250 511

Склад

Ваша цена: Розница

103.15 руб./шт
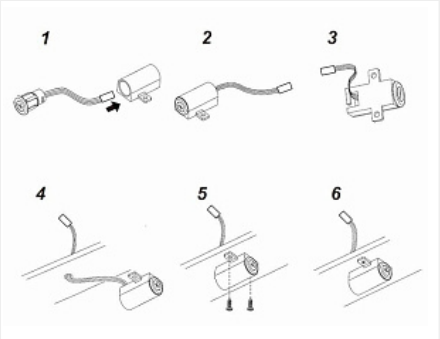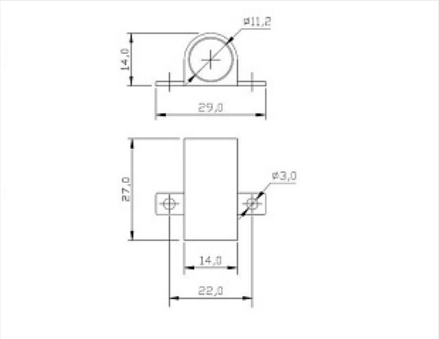
Дополнительные изображения: