Монтажная планка для Integra 2-Ways H=0 с еврошурупом Art. 525B16M500B0000, FGV

Количество в упаковке: **500 комп.**

Код: 121979
Артикул: 525B16M500B0000

Склад

Ваша цена: Розница

16.08 руб./комп.

Дополнительные изображения:

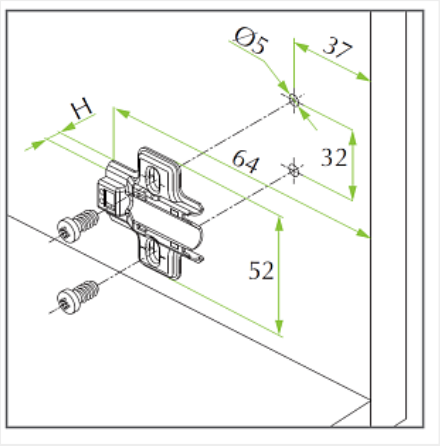

Описание

- В комплект входят два предустановленных еврошурупа
- Материал: Сталь никелированная