Петля вкладная 110* slide on, ответная планка H=2 с еврошурупами, LID

Материал двери:	**ДСП/МДФ/Дерево**
Производитель:	**LID**
Серия:	**Slide on**
Наложение:	**вкладная**
Тип:	**Петля мебельная**
Плавное закрывание:	**нет**
Цвет:	**никель**
Тип монтажа:	**Slide-on**
Угол установки:	**90°**
Угол открывания:	**110°**
Толщина фасада:	**Для стандартных фасадов**
Толщина боковины:	**Для стандартных боковин**
Диаметр чашки, мм:	**35**
Регулировка глубины на петле::	**Винт**
Ход петли:	**Two way (двухходовая)**
Эксц. рег-ка высоты на планке:	**нет**
Присадка чашки, мм:	**48**
Глубина чашки, мм:	**11.3**
Толщина двери, мм:	**16-18**
Количество в упаковке:	**200 шт**

Код:
122980

Склад

Ваша цена: Розница

22.09 руб./шт

Дополнительные изображения:

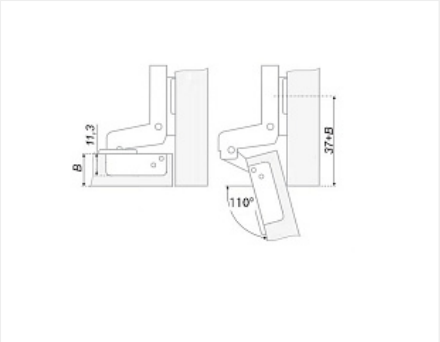

Для сборки вам обязательно понадобится:

Шурупы

Описание

Четырехшарнирная мебельная петля
Глубина чашки петли: 11,3мм
В комплект входит петля и ответная планка H2 с еврошурупами
Монтаж чашки петли: саморезы с потайной головкой
Монтаж ответной планки: еврошурупы
Материал: Сталь никелированная
Аналог: 155766

Обязательные комплектующие

Код		Название	Цена за единицу
119732		Шуруп по дереву и ДСП потай PZ 4x16 пакет 100 шт.	85.73 руб.
111192		Шуруп по дереву и ДСП потай PZ 4x16 (1000 шт.) оцинков.	428.66 руб.

Сопутствующие товары

Код		Название	Цена за единицу
112932		Амортизатор для плавного закрывания двери, серый, со скрытым креплением	44.11 руб.
112989		Нажимной толкатель фасадов (малый)	53.90 руб.
110265		Амортизатор для плавного закрывания двери, белый, SFD-009	47.98 руб.
122699		Нажимной толкатель FGV OneTouch (без магнита), длинный ход 40mm с креплением Art. 59.5420.P6.40.000, FGV	213.12 руб.
101372		Нажимной толкатель фасадов с демпфером на конце, длинный ход 37мм, врезной, белый 22N, d10	75.03 руб.
101373		Нажимной толкатель фасадов с демпфером на конце, длинный ход 37мм, врезной, темно-серый 22N, d10	75.03 руб.

Аналоги

Код		Название	Цена за единицу
119453		Петля MS Slide On вкладная 110* Art. 51.MS15.05.15.0, FGV	60.64 руб.