Петля накладная 45* slide on, крепление шурупом, с ответной планкой H=2, LID

Материал двери:	**ДСП/МДФ/Дерево**
Производитель:	**LID**
Серия:	**Slide on**
Наложение:	**накладная**
Тип:	**Петля мебельная**
Плавное закрывание:	**нет**
Цвет:	**никель**
Тип монтажа:	**Slide-on**
Угол установки:	**45°**
Угол открывания:	**95°**
Толщина фасада:	**Для стандартных фасадов**
Толщина боковины:	**Для стандартных боковин**
Диаметр чашки, мм:	**35**
Регулировка глубины на петле::	**Винт**
Эксц. рег-ка высоты на планке:	**нет**
Присадка чашки, мм:	**48**
Толщина двери, мм:	**16-18**
Количество в упаковке:	**200 шт**

Код:
122984

Склад

Ваша цена: Розница

48.07 руб./шт

Дополнительные изображения:

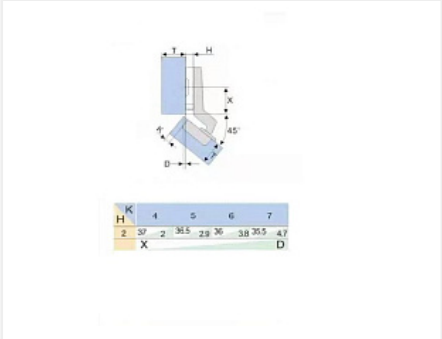

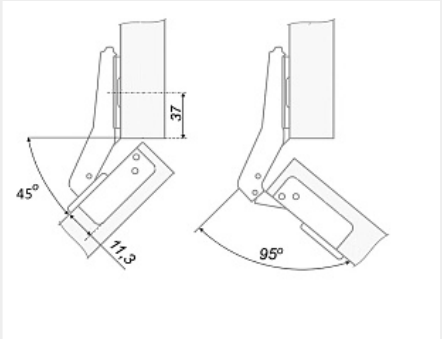

Для сборки вам обязательно понадобится:

Шурупы

Описание

Четырехшарнирная мебельная петля
Глубина чашки петли: 11,3мм
В комплект входит петля и ответная планка H2 без крепежа
Монтаж чашки петли: саморезы с потайной головкой
Монтаж ответной планки: саморезы с потайной головкой
Материал: Сталь никелированная
Аналог: 112073

Обязательные комплектующие

Код		Название	Цена за единицу
111192		Шуруп по дереву и ДСП потай PZ 4x16 (1000 шт.) оцинков.	432.09 руб.
119732		Шуруп по дереву и ДСП потай PZ 4x16 пакет 100 шт.	86.42 руб.

Сопутствующие товары

Код		Название	Цена за единицу
112932		Амортизатор для плавного закрывания двери, серый, со скрытым креплением	44.90 руб.
112989		Нажимной толкатель фасадов (малый)	54.86 руб.
110265		Амортизатор для плавного закрывания двери, белый, SFD-009	48.83 руб.
122699		Нажимной толкатель FGV OneTouch (без магнита), длинный ход 40mm с креплением Art. 59.5420.P6.40.000, FGV	216.93 руб.
101372		Нажимной толкатель фасадов с демпфером на конце, длинный ход 37мм, врезной, белый 22N, d10	76.37 руб.
101373		Нажимной толкатель фасадов с демпфером на конце, длинный ход 37мм, врезной, темно-серый 22N, d10	76.37 руб.

Аналоги

Код	Название	Цена за единицу
119455	Петля MS Slide On накладная 45* Art. 51.MS85.M5.45.0, FGV	127.05 руб.

100962		Петля вкладная 45* slide on крепление шурупом, с ответной планкой H=4, H640C02/0314, BOYARD	102.95 руб.