Стяжка для соединения столешниц L=65мм

Модификации:	**Стяжка для столешниц**
Параметры модификаций:	**Производитель, Для толщины детали, Длина болта, мм**
Для толщины детали:	**≥21**
Длина болта, мм:	**65**
Производитель:	**Китай**
Вид крепежа:	**Стяжки для столешниц**
Материал:	**сталь оцинкованная**
Количество в упаковке:	**400 шт**

Код:
110381

Склад

Ваша цена:

0.00 руб./шт

Дополнительные изображения:

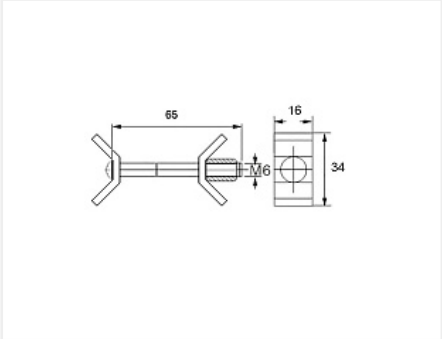

Описание

Стяжка используется для соединения толстых плитных деталей
Минимальная толщина столешниц составляет 28мм
Детали конструкции стяжки позволяют перераспределить нагрузку на материал в местах соединения за счет шайб специальной формы с квадратными посадочными местами.
Для стягивания столешниц используется гаечный ключ на 10мм

Аналоги

Код		Название	Цена за единицу
123963		Стяжка для соединения столешниц UT L=81, 262.96.844, HAFELE	655.65 руб.