Петля накладная 105* с доводчиком, clip-on, с ответной планкой H=0

Материал двери:	**ДСП/МДФ/Дерево**
Ход петли:	**One way (одноходовая)**
Эксц. рег-ка высоты на планке:	**нет**
Производитель:	**Китай**
Серия:	**Clip on с доводчиком**
Наложение:	**накладная**
Плавное закрывание:	**да**
Тип монтажа:	**Clip-on**
Угол установки:	**90°**
Угол открывания:	**105°**
Толщина фасада:	**Для стандартных фасадов**
Толщина боковины:	**Для стандартных боковин**
Диаметр чашки, мм:	**35**
Эксц. рег-ка глубины на петле::	**нет**
Присадка чашки, мм:	**48**
Глубина чашки, мм:	**11.5**
Толщина двери, мм:	**16-20**
Количество в упаковке:	**200 шт**

Код:
112223

Склад

Ваша цена: Розница

56.80 руб./шт

Минимальная покупка: 200.000000000 шт

Дополнительные изображения:

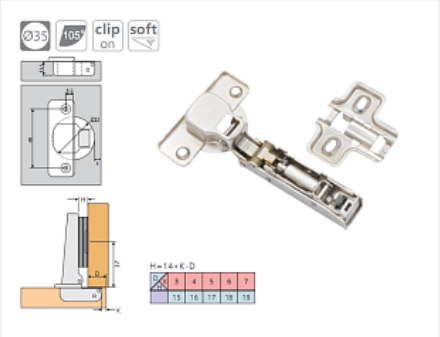

Для сборки вам обязательно понадобится:

Шурупы

Описание

Петля накладная с доводчиком для плавного закрывания фасада
Материал; сталь никелированная
Защелка/фиксатор монтажной планки - цинковый сплав
Регулировка наложения двери: ±2.5 мм
Регулировка по глубине: ±2.5 мм
Регулировка по высоте: ±2.0 мм

Обязательные комплектующие

Код		Название	Цена за единицу
119732		Шуруп по дереву и ДСП потай PZ 4x16 пакет 100 шт.	106.29 руб.
111192		Шуруп по дереву и ДСП потай PZ 4x16 (1000 шт.) оцинков.	532.66 руб.

Аналоги

Код		Название	Цена за единицу
101600		Петля накладная 105* с доводчиком, clip-on, с ответной планкой H=2	46.96 руб.
122992		Петля накладная 110* с доводчиком, clip-on, с ответной планкой H=2, LID	62.93 руб.