Стяжка-бочонок М6 10х12

Производитель:	**Китай**
Вид крепежа:	**Винты и гайки**
Тип:	**Гайка бочонок**
Материал:	**сталь оцинкованная**
Длина, мм:	**12**
Диаметр резьбы, мм:	**6**
Количество в упаковке:	**5000 шт**

Код:
112126

Склад

Ваша цена: Розница

4.58 руб./шт

Дополнительные изображения:

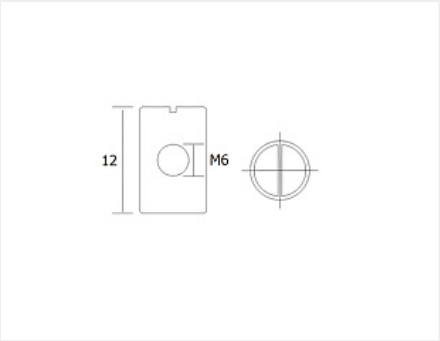

Описание

Стяжка бочонок (гайка бочонок) проста в установке, имеет высокую прочность и надежность соединения.
Как правило применяется при сборке мягкой мебели.
Используются в сочетании с различными винтами с метрической резьбой М6

Сопутствующие товары

Код		Название	Цена за единицу
103290		Сверло по дереву Мастер 3D MaxMaster 10,0х110	1 184.00 руб.