Ручка мебельная, кнопка RS117AG/16, 16мм, Китай, металл/керамика, старое золото

Производитель:	**Китай**
Серия:	**Керамика**
Материал:	**ZnAl+керамическая вставка**
Модель:	**Кнопка**
Межцентровое расстояние, мм:	**16**
Цвет:	**античное золото**
Количество в упаковке:	**50 шт**

Код: 113791 Артикул: RS117AB.4/16/W16

Распродажа

Ваша цена: Розница

141.10 руб./шт

Дополнительные изображения:

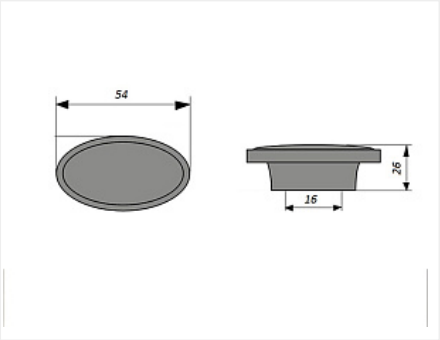

Для сборки вам обязательно понадобится:

Ручки мебельные

Описание

Длина 54 мм.
Присадка 16 мм.
Высота 26 мм.
Вес: 55 гр
Материал: металл

Обязательные комплектующие

Код	Название	Цена за единицу

113767		Ручка мебельная, скоба RS115AG/16, 96 мм, Китай, металл/керамика, старое золото	105.62 руб.

Сопутствующие товары

Код	Название	Цена за единицу
119227		Винт с полукруглой головкой M4x20 DIN967	1.58 руб.
110676		Винт с полукруглой головкой M4x25 DIN967	1.40 руб.
103179		Винт с полукруглой головкой M4x30 DIN967	2.47 руб.
119431		Винт с полукруглой головкой M4x20-45 универсальный DIN967	3.09 руб.
142147		Шайба пластмассовая под M4, белый (1000 шт)	214.64 руб.
142146	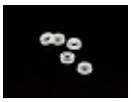	Шайба пластмассовая под M4, прозрачный (1000 шт)	216.09 руб.
191579		Петля декоративная Рустик, античная бронза, Metakor	425.30 руб.