Ручка мебельная, кнопка GKS 003, D30, кристалл, хром, GTV

Количество в упаковке: **24 шт**

Код: 191678
Артикул: GZ-CRPA30-01

Распродажа

Ваша цена: Розница

935.01 руб./шт

Дополнительные изображения:

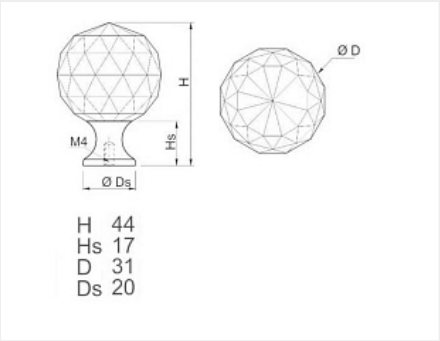

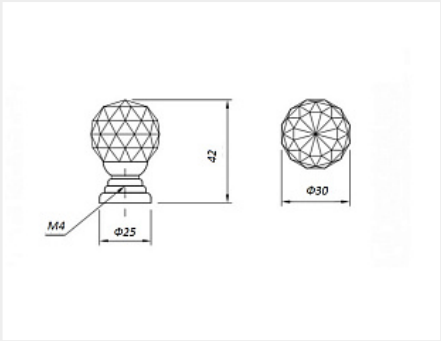

Описание

Каждая ручка поставляется в индивидуальной пластиковой коробке

Сопутствующие товары

Код		Название	Цена за единицу
119227		Винт с полукруглой головкой M4x20 DIN967	1.45 руб.
110676		Винт с полукруглой головкой M4x25 DIN967	1.27 руб.
103179		Винт с полукруглой головкой M4x30 DIN967	2.26 руб.
119431		Винт с полукруглой головкой M4x20-45 универсальный DIN967	2.84 руб.

142146		Шайба пластмассовая под М4, прозрачный (1000 шт)	216.09 руб.