Петля накладная 165* slide on, крепление шурупом, с ответной планкой H=2

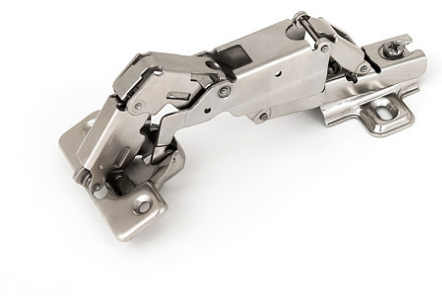

Материал двери:	**ДСП/МДФ/Дерево**
Производитель:	**Китай**
Серия:	**Slide on**
Наложение:	**накладная**
Тип:	**Петля мебельная**
Плавное закрывание:	**нет**
Цвет:	**никель**
Тип монтажа:	**Slide-on**
Угол установки:	**90°**
Угол открывания:	**165°**
Толщина фасада:	**Для стандартных фасадов**
Толщина боковины:	**Для стандартных боковин**
Диаметр чашки, мм:	**35**
Регулировка глубины на петле::	**Винт**
Эксц. рег-ка высоты на планке:	**нет**
Присадка чашки, мм:	**48**
Толщина двери, мм:	**16-18**
Количество в упаковке:	**100 шт**

Код:
111106

Склад

Ваша цена:

0.00 руб./шт

Дополнительные изображения:

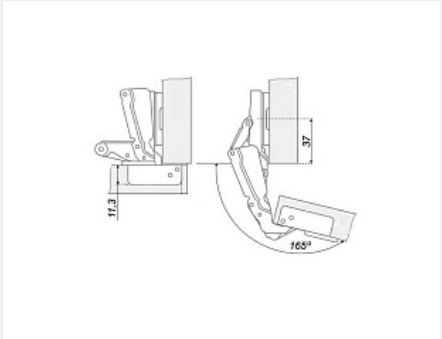

Для сборки вам обязательно понадобится:

Шурупы

Описание

Четырехшарнирная мебельная петля
Глубина чашки петли: 11,3мм
В комплект входит петля и ответная планка H2 без крепежа
Монтаж чашки петли: саморезы с потайной головкой
Монтаж ответной планки: саморезы с потайной головкой
Материал: Сталь никелированная

Обязательные комплектующие

Код		Название	Цена за единицу
119732		Шуруп по дереву и ДСП потай PZ 4x16 пакет 100 шт.	87.26 руб.
111192		Шуруп по дереву и ДСП потай PZ 4x16 (1000 шт.) оцинков.	436.30 руб.

Сопутствующие товары

Код		Название	Цена за единицу
112932		Амортизатор для плавного закрывания двери, серый, со скрытым креплением	44.90 руб.
112989		Нажимной толкатель фасадов (малый)	54.86 руб.
110265		Амортизатор для плавного закрывания двери, белый, SFD-009	48.83 руб.
101372		Нажимной толкатель фасадов с демпфером на конце, длинный ход 37мм, врезной, белый 22N, d10	76.37 руб.
101373		Нажимной толкатель фасадов с демпфером на конце, длинный ход 37мм, врезной, темно-серый 22N, d10	76.37 руб.

Аналоги

Код		Название	Цена за единицу
119458		Петля MS Slide On накладная 175* Art. 51.MW15.S5.00.0, FGV	226.20 руб.