Стяжка-полкодержатель для плиты 16 мм, шток саморез, белый пластик

Модификации:	**Стяжка-полкодержатель**
Параметры модификаций:	**Цвет, Производитель, Материал корпуса, Тип корпуса**
Материал корпуса:	**пластик**
Тип корпуса:	**круглый**
Производитель:	**Китай**
Вид крепежа:	**Стяжки-полкодержатели**
Тип:	**Комплект**
Материал:	**металл / пластик**
Шлиц:	**крест**
Цвет:	**белый**
Назначение:	**для полок**
Толщина плиты:	**от 16 мм**
Количество в упаковке:	**1000 шт**

Код:
115236

Склад

Ваша цена: Розница

14.83 руб./шт

Дополнительные изображения:

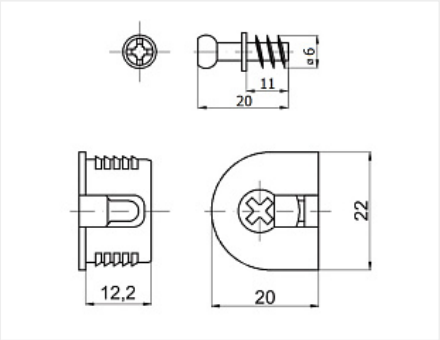

Описание

Стяжка-полкодержатель, комплект
Комфортное затягивание отверткой, благодаря специальной конструкции эксцентрика, - натяжного элемента, возможен доступ сверху через сквозное отверстие 10мм. Например, в нижних полках с ограниченным доступом для затягивания эксцентрика снизу, - возможен вариант затягивания сверху.
Монтаж через отверстие
В этом случае, сверлится дополнительное сквозное отверстие 10мм, через него производится затягивание и затем отверстие закрывается заглушкой. Отсутствие ослабления затянутого соединения деталей даже при повторном ослаблении и новом затягивании. Допуски компенсируются за счёт большого пути затягивания. Отсутствует смещение нижних щитов и полок в сторону боковой стенки, так как болт всегда перемещается центрично.
Ответная частью является саморезный шток, он идет в комплекте.
Максимальная нагрузка 60 кг/ 4шт

Сопутствующие товары

Код		Название	Цена за единицу
102763		Сверло Форстнера Мастер 3D, 20x70 правое	1 421.00 руб.
103280		Сверло по дереву Мастер 3D MiniMaster StopLine 5,0x50	862.00 руб.

Аналоги

Код		Название	Цена за единицу
121996		Стяжка-полкодержатель RAFIX 20, белый, пластмассовая Art. 263.10.703, HAFELE	30.57 руб.
100867		Стяжка-полкодержатель SYSTEM 6 DROP ON, белый, Art. 006383-877-001, Titus	24.10 руб.
105484		Стяжка-полкодержатель SYSTEM 6 Gen2 Side-entry, белый, Art. 006973-877-001, Titus	16.70 руб.
114785		Стяжка-полкодержатель VB 35/16, цинк, без фиксатора, Art. 9117656, Hettich	61.57 руб.
114787		Стяжка-полкодержатель VB 35M/16, белая, пластмассовая, с фиксатором, Art. 9064890, Hettich	24.55 руб.
115235		Стяжка-полкодержатель для плиты 16 мм, шток саморез, цинк никелиров.	27.51 руб.