Петля накладная 30* с доводчиком, clip-on, с ответной планкой H=0

Материал двери:	**ДСП/МДФ/Дерево**
Производитель:	**Китай**
Серия:	**Clip on с доводчиком**
Наложение:	**накладная**
Тип:	**Петля мебельная**
Плавное закрывание:	**да**
Цвет:	**никель**
Тип монтажа:	**Clip-on**
Угол установки:	**30°**
Угол открывания:	**95°**
Толщина фасада:	**Для стандартных фасадов**
Толщина боковины:	**Для стандартных боковин**
Диаметр чашки, мм:	**35**
Регулировка глубины на петле::	**Винт**
Ход петли:	**One way (одноходовая)**
Эксц. рег-ка высоты на планке:	**нет**
Присадка чашки, мм:	**48**
Толщина двери, мм:	**16-18**
Количество в упаковке:	**100 комп.**

Код:
117516

Склад

Ваша цена: Розница

113.68 руб./комп.

Дополнительные изображения:

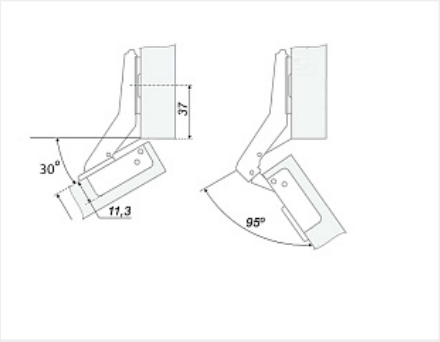

Для сборки вам обязательно понадобится:

Шурупы

Описание

Четырехшарнирная мебельная петля
Глубина чашки петли: 11,3мм
В комплект входит петля и ответная планка H0 без крепежа
Монтаж чашки петли: саморезы с потайной головкой
Монтаж ответной планки: саморезы с потайной головкой
Материал: Сталь никелированная

Обязательные комплектующие

Код		Название	Цена за единицу
119732		Шуруп по дереву и ДСП потай PZ 4x16 пакет 100 шт.	85.73 руб.
111192		Шуруп по дереву и ДСП потай PZ 4x16 (1000 шт.) оцинков.	428.66 руб.