Петля быстрого монтажа Intermat 9930 TH 52, чашка Sensys "карусельная" 50/65* Art. 9090109, Hettich

Материал двери:	**ДСП/МДФ/Дерево**
Производитель:	**Hettich**
Серия:	**Intermat**
Наложение:	**накладная**
Тип:	**Петля мебельная**
Плавное закрывание:	**нет**
Цвет:	**никель**
Тип монтажа:	**Clip-on**
Угол установки:	**270°**
Угол открывания:	**50/65°**
Толщина фасада:	**Для стандартных фасадов**
Толщина боковины:	**Для стандартных боковин**
Диаметр чашки, мм:	**35**
Протестировано на количество циклов откр/закр:	**40000**
Регулировка глубины на петле::	**Эксцентриковая**
Ход петли:	**Two way (двухходовая)**
Эксц. рег-ка высоты на планке:	**Опционально**
Присадка чашки, мм:	**52**
Глубина чашки, мм:	**12.8**
Толщина двери, мм:	**15-21**
Art.Hettich:	**9090109**
Количество в упаковке:	**200 шт**

Код: 114677 Артикул: 9090109

Склад

Ваша цена: Розница

683.57 руб./шт

Дополнительные изображения:

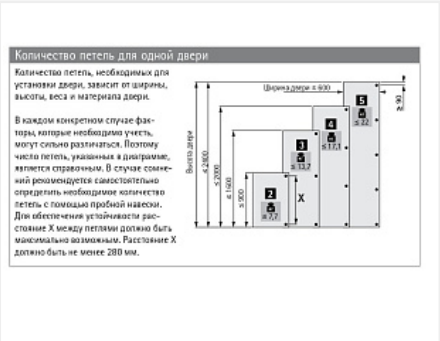

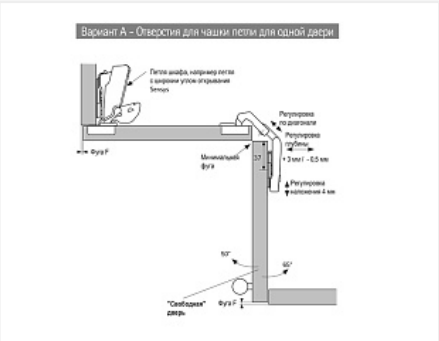

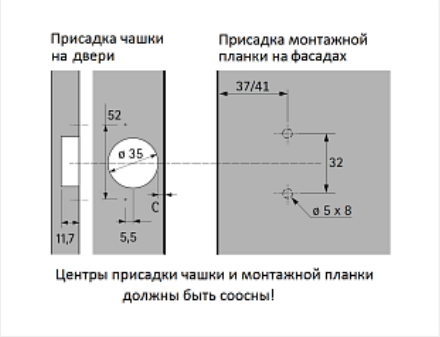

Для сборки вам обязательно понадобится:

Шурупы

Петли четырехш арнирные

Крепеж разный

Описание

Скрытая петля с функцией самозакрывания
Регулировка по диагонали +9,5/-9,5мм
Встроенная регулировка наложения двери (см. схему)
Регулировка по высоте с помощью монтажной планки
Количество циклов открывания/закрывания: 40 000
Материал консоли петли : цинковое литье под давлением, никелированная поверхность
Материал чашки петли: никелированная сталь
Для лучшего крепления чашки петли к фасаду рекомендуется использовать еврошурупы.

Обязательные комплектующие

Код		Название	Цена за единицу
111192		Шуруп по дереву и ДСП потай PZ 4x16 (1000 шт.) оцинков.	436.30 руб.
119732		Шуруп по дереву и ДСП потай PZ 4x16 пакет 100 шт.	87.26 руб.
114827		Заглушка для консоли петли Intermat, стальная, с логотипом Hettich Art. 9102082	23.40 руб.
116969		Монтажная планка для петли Sensys/Intermat H=0, без винтов Art. 9071575, Hettich	56.21 руб.
116979		Монтажная планка для петли Sensys/Intermat H=0, регулировка эксцентриком, в комплекте с 2 евровинтами Art. 9071665, Hettich	113.67 руб.
111174		Еврошуруп 6,3x13, потай	0.57 руб.

111772		Еврошуруп 6,3x11, потай	0.62 руб.
111862		Еврошуруп 6,0x11,5 потай	0.52 руб.
114679		Монтажная планка для петли Sensys/Intermat H=0, в комплекте с 2 евровинтами Art. 9071625, Hettich	58.96 руб.
114683		Заглушка для чашки петли Sensys, стальная Art. 9082614/9088251, Hettich	25.93 руб.

Сопутствующие товары

Код	Название	Цена за единицу
101372	Нажимной толкатель фасадов с демпфером на конце, длинный ход 37мм, врезной, белый 22N, d10	76.37 руб.
101373	Нажимной толкатель фасадов с демпфером на конце, длинный ход 37мм, врезной, темно-серый 22N, d10	76.37 руб.
116968	Дистанционная подкладка под чашку петли Sensys, дистанция 2,7 мм Art. 9073596, Hettich	26.67 руб.
114818	Шаблон BlueJig д/разметки отверстий под чашку, м.п. (в т.ч. "Top") Art. 45150, Hettich	310.38 руб.
114815	Шаблон MultiBlue д/разметки отверстий под чашку, м.п. и стяжку. пластик Art. 351/9206693, Hettich	234.62 руб.