Стяжка-полкодержатель для плиты 16 мм, шток саморез, цинк никелиров.

Модификации:	**Стяжка-полкодержатель**
Параметры модификаций:	**Цвет, Материал корпуса, Производитель, Тип корпуса**
Материал корпуса:	**ZnAl (цинковый сплав)**
Тип корпуса:	**круглый**
Производитель:	**Китай**
Вид крепежа:	**Стяжки-полкодержатели**
Тип:	**Комплект**
Материал:	**металл**
Шлиц:	**крест**
Цвет:	**никель**
Назначение:	**для полок**
Толщина плиты:	**от 16 мм**
Количество в упаковке:	**1000 шт**

Код: 115235

Склад

Ваша цена: Розница

31.84 руб./шт

Дополнительные изображения:

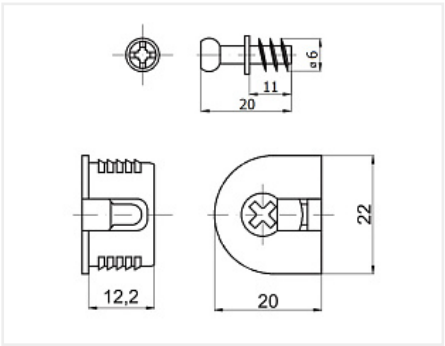

макс нагрузка 100кг/4шт

Описание

Стяжка-полкодержатель, комплект
Комфортное затягивание отверткой, благодаря специальной конструкции эксцентрика, - натяжного элемента, возможен доступ сверху через сквозное отверстие 10мм. Например, в нижних полках с ограниченным доступом для затягивания эксцентрика снизу, - возможен вариант затягивания сверху.
Монтаж через отверстие
В этом случае, сверлится дополнительное сквозное отверстие 10мм, через него производится затягивание и затем отверстие закрывается заглушкой. Отсутствие ослабления затянутого соединения деталей даже при повторном ослаблении и новом затягивании. Допуски компенсируются за счёт большого пути затягивания. Отсутствует смещение нижних щитов и полок в сторону боковой стенки, так как болт всегда перемещается

центрично.
Ответная частью является саморезный шток, он идет в комплекте.
Максимальная нагрузка 100 кг/ 4шт

Сопутствующие товары

Код		Название	Цена за единицу
103280		Сверло по дереву Мастер 3D MiniMaster StopLine 5,0x50	872.55 руб.
102763		Сверло Форстнера Мастер 3D, 20x70 правое	1 654.80 руб.

Аналоги

Код		Название	Цена за единицу
125940		Полкодержатель для деревянных полок, серый	1.84 руб.
123390		Стяжка-полкодержатель RAFIX 20, цинк никелиров. Art. 263.11.703, HAFELE	79.63 руб.
100873		Стяжка-полкодержатель SYSTEM 6 DROP ON, никель, Art. 006447-847-001, Titus	71.46 руб.
100868		Стяжка-полкодержатель SYSTEM 6 DROP ON, серый, Art. 006383-861-001, Titus	26.93 руб.
114785		Стяжка-полкодержатель VB 35/16, цинк Art. 9117656, Hettich	52.27 руб.
116799		Стяжка-полкодержатель VB 36 MD/16, цинк, никелированная Art. 9026602, Hettich	90.91 руб.
125941		Стяжка-полкодержатель для плиты 16 мм, шток саморез, цинк никелиров., усиленная	33.44 руб.