Светодиодиодный светильник Abella 12V,5,4W,18 диодов, холодный свет, цв. алюминий, GTV

Серия:	**Abella**
Тип света:	**Светодиодный (LED)**
Тип:	**Надшкафный светильник**
Цвет:	**алюминий**
Тип монтажа:	**надшкафный**
Напряжение питания, V / В (Вольт):	**12**
Оттенок (цветовая температура):	**холодный 6400K**
Тип подключения:	**Коннектор L813/L815**
Включение:	**Приобретается дополнительно**
Диммирование:	**нет**
Форма:	**прямоугольная**
Класс защиты IP:	**IP20**
Количество в упаковке:	**1 шт**

Код: 118454 Артикул: LD-AB18ZB-53

Распродажа

Ваша цена: Розница

4 661.85 руб./шт

Дополнительные изображения:

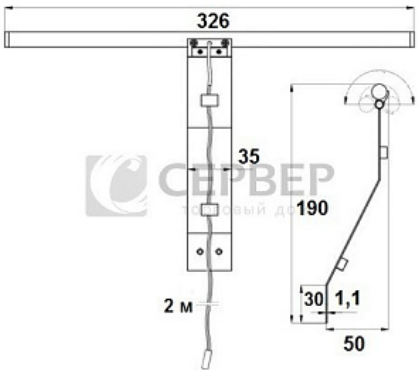

Для сборки вам обязательно понадобится:

Светильники и управление светом

Описание

Длина шнура 1,5 м

Обязательные комплектующие

Код		Название	Цена за единицу
121845		Датчик универсальный на препятствие/взмах руки, 12-24V 24/48W, белый	944.43 руб.
110602		Сетевой шнур с выключателем длина 2,2 м. 2х0,5мм2 15.111.09.011	484.80 руб.
118478		Блок питания LED 12V/ 6W, IP20 с выключателем, колодка 6 мест для св-в, черный, GTV LD-ZWND6W-10	1 498.59 руб.

Сопутствующие товары

Код		Название	Цена за единицу
115659		Датчик универсальный на препятствие/взмах руки с диммером, 12-24V 24/48W, черный Art. AE-WBCUNI-10DIM, GTV	2 070.47 руб.
122968		Датчик на взмах 220V/60-250W, D15, черный, шнур 2м, PM-218C	2 059.47 руб.