Врезная гайка М5, сталь кованая оцинкованная

Модификации:	**Усовая гайка**
Параметры модификаций:	**Диаметр резьбы, мм, Кратность отгрузки, шт, Метод производства**
Метод производства:	**ковка**
Производитель:	**Китай**
Вид крепежа:	**Винты и гайки**
Тип:	**Гайка врезная**
Материал:	**сталь оцинкованная**
Диаметр резьбы, мм:	**5**
Кратность отгрузки, шт:	**1**
Количество в упаковке:	**8000 шт**

Код:
112031

Склад

Ваша цена: Розница

1.83 руб./шт

Дополнительные изображения:

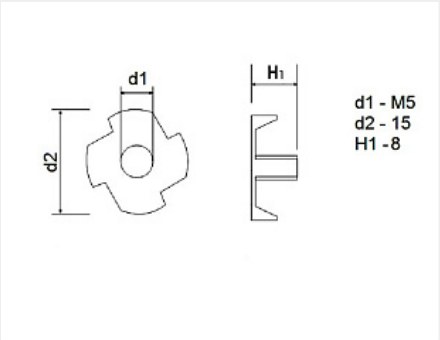

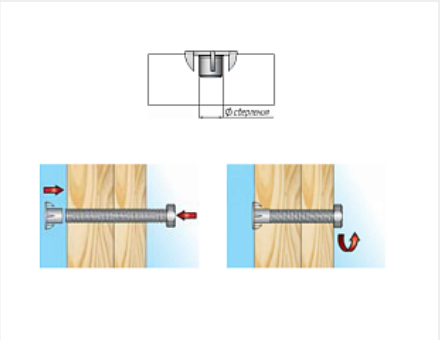

Описание

Врезная гайка М6 изготовлена из углеродистой стали и покрыта белым цинком.
Гайка врезная или гайка усовая представляет собой элемент крепежа с внутренней резьбой и четырьмя «зубцами» снаружи. «Зубцы» выполняют роль зацепов в деревянной поверхности.
Для установки усовой гайки, необходимо просверлить отверстие соответствующего диаметра и при помощи обычного молотка или специального станка установить гайку. Ответной частью в таком соединении может быть любой винт с метрической резьбой М6.
Врезная гайка применяется в производстве мягкой мебели, в частности в производстве диванов и стульев. Она так же используется в производстве корпусной мебели с регулируемыми опорами, или как опорная гайка для колесных опор на штифте с идентичной резьбой.

Различия между кованными и штампованными гайками

Ковка:
- Используется толстая сталь (1.5 мм и выше)
- Резьба более надежная
- Конечное изделие более аккуратное

Штамповка:
- Используется тонкая сталь (обычно 1.0 или 1.2 мм)
- Конечное изделие может иметь небольшие деформации

● Изделие имеет меньшую себестоимость

Сопутствующие товары

Код		Название	Цена за единицу
103288		Сверло по дереву Мастер 3D MaxMaster 7,0x95	721.00 руб.