Ручка мебельная, дуга 5001-06, Китай, металл, 96 мм, хром

Модификации:	**дуга 5001**
Параметры модификаций:	**Межцентровое расстояние, мм, Цвет**
Общий цвет:	**серый**
Производитель:	**Китай**
Серия:	**Модерн**
Материал:	**ZnAl (цинковый сплав)**
Модель:	**Скоба**
Межцентровое расстояние, мм:	**96**
Цвет:	**хром**
Количество в упаковке:	**1000 комп.**

Код:
181011

Склад

Ваша цена: Розница

71.22 руб./комп.

Дополнительные изображения:

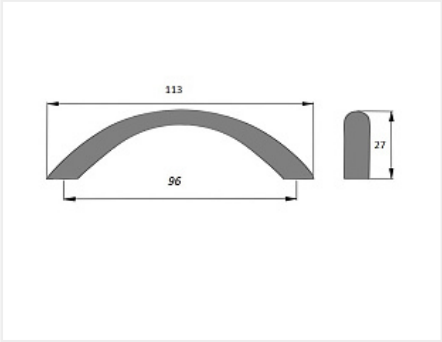

Для сборки вам обязательно понадобится:

Ручки мебельные

Обязательные комплектующие

Код		Название	Цена за единицу
181438		Ручка мебельная, кнопка 6045-06, Китай, металл, хром	109.68 руб.
181115		Ручка мебельная, кнопка шарообразная 6041-06, Китай, металл, хром	267.05 руб.

113817		Ручка мебельная, кнопка RC002CP, Китай, металл, хром	81.68 руб.

Сопутствующие товары

Код		Название	Цена за единицу
119227		Винт с полукруглой головкой M4x20 DIN967	1.45 руб.
110676		Винт с полукруглой головкой M4x25 DIN967	1.27 руб.
103179		Винт с полукруглой головкой M4x30 DIN967	2.26 руб.
119431		Винт с полукруглой головкой M4x20-45 универсальный DIN967	2.84 руб.
142146	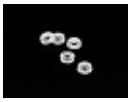	Шайба пластмассовая под M4, прозрачный (1000 шт)	216.09 руб.

Аналоги

Код		Название	Цена за единицу
181003		Ручка мебельная, дуга Kalin 5015-06, Китай, металл, 96 мм, хром	113.75 руб.