Стяжка межсекционная М6, 8х30мм, никель, металлическая

Модификации:	**Стяжки межсекционные**
Параметры модификаций:	**Производитель, Размер, мм**
Размер, мм:	**8х30**
Производитель:	**Китай**
Вид крепежа:	**Стяжки межсекционные**
Материал:	**сталь никелированная**
Шлиц:	**крест**
Длина, мм:	**30**
Диаметр резьбы, мм:	**6**
Диаметр присадки, мм:	**8**
Количество в упаковке:	**2000 шт**

Код:
111564

Склад

Ваша цена:

0.00 руб./шт

Дополнительные изображения:

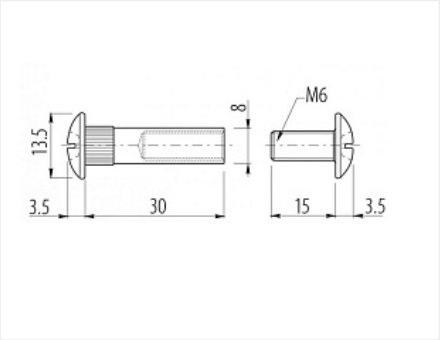

Описание

Стяжка межсекционная используется для сращивания деталей из ЛДСП и МДФ, а так же скрепления между собой отдельных модулей корпусной мебели.

Сопутствующие товары

Код	Название	Цена за единицу
103289	Сверло по дереву Мастер 3D MaxMaster 8,0х110	849.00 руб.