Шкант деревянный 6х30мм

Модификации:	**Шканты**
Параметры модификаций:	**Кратность отгрузки, шт, Размер, мм**
Размер, мм:	**6х30**
Производитель:	**Китай**
Вид крепежа:	**Шканты и ламели**
Материал:	**бук**
Кратность отгрузки, шт:	**1000**
Количество в упаковке:	**30000 шт**

Код:
121001

Склад

Ваша цена: Розница

0.45 руб./шт

Минимальная покупка: 1000.000000000 шт

Дополнительные изображения:

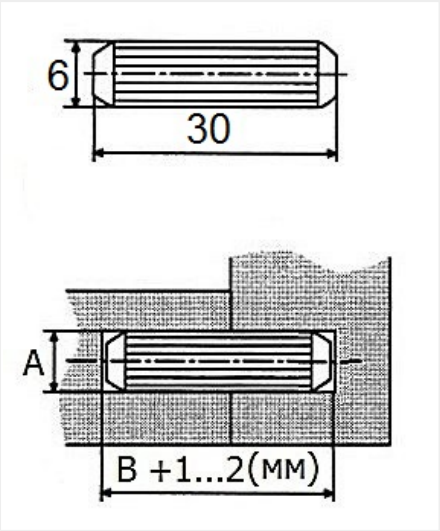

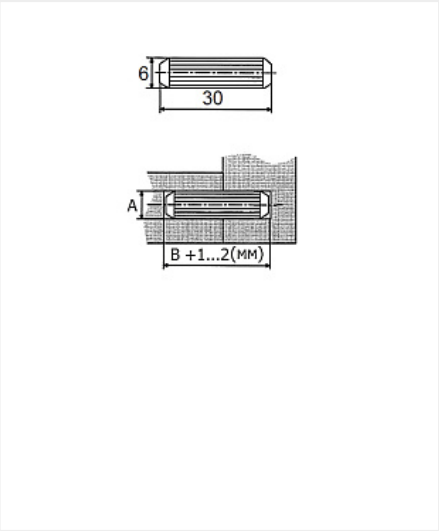

Описание

Шкант калиброванный
Применяют для изготовления и сборки мебели
Длина и диаметр подбираются в соответствии с толщиной деталей
Диаметр шканта должен быть не менее трети толщины стенок изделия. За счет этого обеспечивается максимальная прочность сборки

Сопутствующие товары

Код		Название	Цена за единицу
103281		Сверло по дереву Мастер 3D MiniMaster 6,0х50	592.00 руб.

104869		Клей ПВА Akfix D3, 500 гр.	360.00 руб.

Аналоги

Код		Название	Цена за единицу
119744		Шкант деревянный 6х30мм пакет 100 шт.	90.00 руб.