Универсальный узкий блок-лоток широкого назначения BLOKI PC10/GRPH/107x480, графит, Boyard

Модификации:	**Лотки BLOKI**
Параметры модификаций:	**Цвет, Модель, Глубина ящика, мм**
Размер, мм:	**107x480**
Подходит в ящик:	**Boyard СТАРТ**
Глубина ящика, мм:	**500**
Производитель:	**Boyard**
Серия:	**BLOKI**
Тип:	**Лотки для столовых приборов**
Материал:	**пластик**
Модель:	**PC10**
Цвет:	**графит**
Количество в упаковке:	**5 шт**

Код: 190297 Артикул: PC10/GRPH/107x480

Склад

Ваша цена: Розница

364.37 руб./шт

Дополнительные изображения:

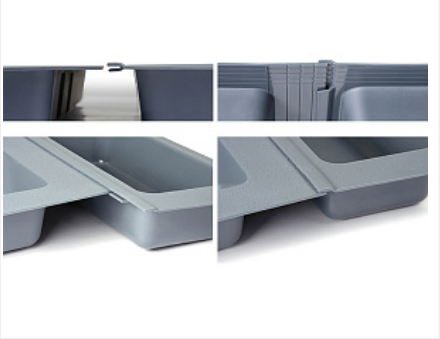

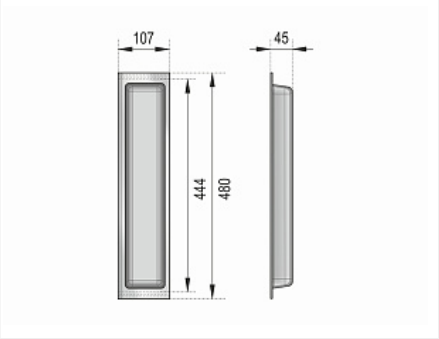

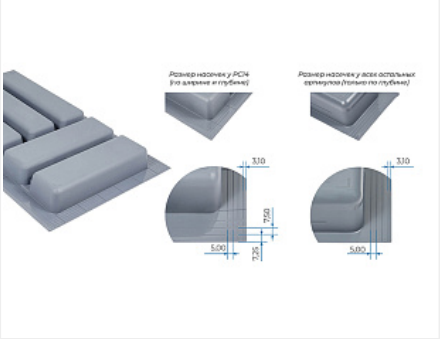

Для сборки вам обязательно понадобится:

Наполнения для ящиков

Описание

PC10 — универсальный узкий блок из экологичного полипропилена, необходим для хранения кухонных принадлежностей широкого назначения. Является составным элементом для формирования индивидуальной комбинации блоков линейки BLÖKI для выдвижных мебельных ящиков глубиной 500 мм и шириной от 500 мм.

С одной стороны конструкции PC10 выступает плоская часть, а с другой специальный П-образный паз, который обеспечивает аккуратное и надёжное соединение блока с другими блоками линейки: PC11, PC12, PC13, PC14

(обязательный элемент для создания любого комплекта BLÖKI), PC15.

Базовая глубина блока — 480 мм. При необходимости её можно уменьшить до 444 мм с помощью специальных насечек на обратной стороне блока.

Поддон представлен в белом и стильном графитовом решениях. Легко чистится от загрязнений, не деформируется от высоких температур в посудомоечных машинах.

Решения BLÖKI подходят для размещения в мебельных ящиках на любых системах выдвижения BOYARD: СТАРТ, направляющих скрытого монтажа B-SLIDE, шариковых направляющих.

Ассортимент лотков BLÖKI позволяет собрать практичный индивидуальный органайзер в выдвижные ящики до 1200 мм.

Используйте конфигуратор поддонов BLÖKI для успешной сборки практичного индивидуального органайзера в выдвижных ящиках до 1200 мм.

Обязательные комплектующие

Код		Название	Цена за единицу
190295		Дополнительный блок-лоток для столовых приборов BLOKI PC11/GRPH/107x480, графит, Boyard	397.57 руб.
190289		Лоток для столовых приборов блок-константа для столовых приборов BLOKI PC14/GRPH/292x480, графит, Boyard	878.53 руб.
190293		Универсальный широкий блок-лоток BLOKI PC12/GRPH/157x480, графит, Boyard	539.27 руб.
190286		Блок-лоток для ножей BLOKI PC15/GRPH/206x480, графит, Boyard	1 200.79 руб.