Ящик полного выдвижения СТАРТ 450 мм push to open, серый, с двумя рейлингами, Boyard

Производитель:	**Boyard**
Серия:	**СТАРТ**
Модель ящика:	**с двойным рейлингом**
Плавное закрывание:	**нет**
Тип выдвижения:	**полное**
Тип:	**Комплект ящика (россыпью)**
Длина, мм:	**450**
Цвет:	**серый**
Максимальная нагрузка, кг:	**40**
Тип направляющих:	**Push to open**
Модификации:	**Комплект ящика Boyard СТАРТ стандартные боковины**
Параметры модификаций:	**Модель ящика, Тип н аправляющих, Цвет, Длина, мм**
Тип боковин:	**Традиционные**
Тип рейлингов:	**Круглые**

Код:
SET2706

Под заказ

Ваша цена: Розница

3 508.19 руб./шт

Дополнительные изображения:

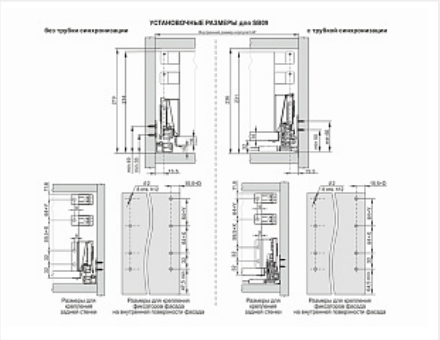

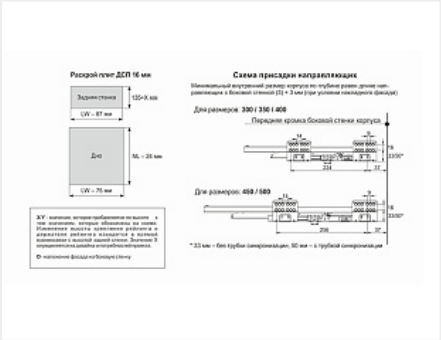

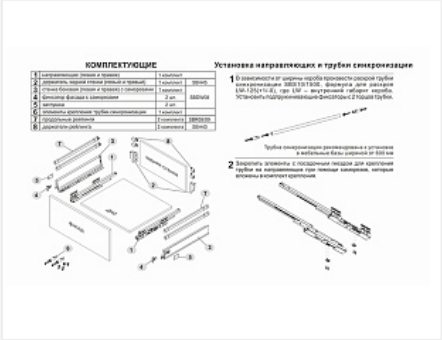

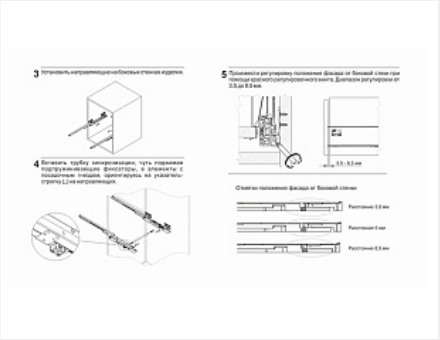

Состав комплекта

Код		Название	Цена за единицу	Количество
190055		Комплект ящика СТАРТ push to open стандартной высоты, серый, SB09GR.1/450, Boyard	2 892.21 руб.	1 шт
193250		Комплект круглых продольных рейлингов для ящика СТАРТ 450мм, серый, SBR08/GR/450, Boyard	237.86 руб.	2 шт
193238		Комплект держателей продольного рейлинга для ящика СТАРТ, серый, SBH40/GR, Boyard	70.13 руб.	2 шт