Мойка кухонная Granula KS-5501U, 550x450x195мм,Шварц, искусственный камень, в комплекте

Производитель:	**Granula**
Материал:	**Кварц**
Цвет:	**Шварц**
Тип монтажа:	**подстольный**
Ширина модуля, мм:	**600**
Ширина, мм:	**550**
Длина, мм:	**450**
Количество чаш:	**1**
Форма:	**прямоугольная**
Наличие крыла:	**Нет**
Гарантия:	**5 лет**
Количество в упаковке:	**1 шт**

Код: 103544 Артикул: 5501U, ШВАРЦ

Под заказ

Ваша цена: Розница

24 150.00 руб./шт

Дополнительные изображения:

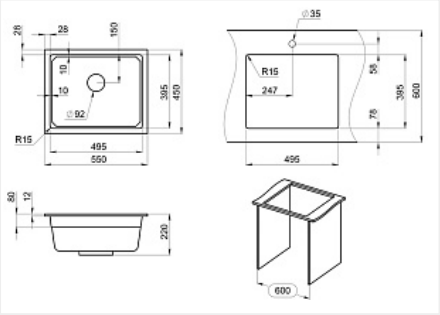

Дозатор для жидкого мыла и ролл-мат в подарок

Описание

Комплектация: сифон с отводом для бытовой техники, комплект креплений