Ручка-профиль асимметричная белый муар 2700 мм, Dorwell

Форма ручки:	**Асимметричная Classic**
Бренд:	**Dorwell**
Коллекция:	**Модерн**
Серия:	**Алюминиевая система**
Тип:	**Для раздвижных дверей, Для распашных дверей**
Цвет:	**белый муар**
Длина, мм:	**2700**
Покрытие:	**окраска**
Количество в упаковке:	**10 шт**

Код:
103471

Склад

Ваша цена: Розница

1 343.55 руб./шт

Дополнительные изображения:

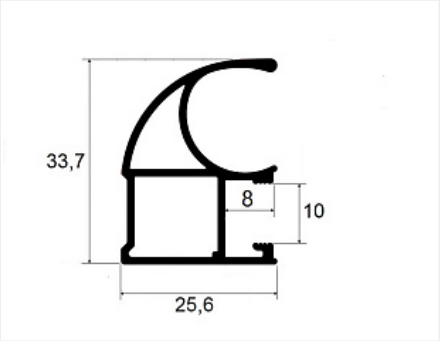

Для сборки вам обязательно понадобится:

Система для шкафов-купе алюминиевая

Буферная лента и уплотнители

Обязательные комплектующие

Код		Название	Цена за единицу
121958		Комплект роликов для ассиметричной алюминиевой системы премиум	319.89 руб.
114950		Комплект роликов для ассиметричной алюминиевой системы усиленный	201.28 руб.

114483		Буферная лента (шлегель) 7х6мм с клеем, белая (моноколор) 4Р (6х250)	21.03 руб.
103457		Направляющая верхняя белый муар 3000 мм, Dorwell	2 140.67 руб.
103468		Профиль горизонтальный нижний белый муар 6000 мм, Dorwell	3 334.09 руб.
103458		Направляющая верхняя белый муар 6000 мм, Dorwell	4 281.34 руб.
103463		Направляющая нижняя белый муар 3000 мм, Dorwell	960.80 руб.
103465		Профиль горизонтальный верхний белый муар 3000 мм, Dorwell	823.77 руб.
103467		Профиль горизонтальный нижний белый муар 3000 мм, Dorwell	1 667.05 руб.
103466		Профиль горизонтальный верхний белый муар 6000 мм, Dorwell	1 647.53 руб.
103464		Направляющая нижняя белый муар 6000 мм, Dorwell	1 921.59 руб.
110987		Стопор нижнего ролика, сталь	11.49 руб.
103578		Буферная лента (шлегель) 6,7х12мм с клеем, серая 3Р (4х250)	31.11 руб.
105829		Комплект роликов для ассиметричной алюминиевой системы премиум 09-125А/1,4./1,4	230.34 руб.
111339		Комплект роликов для ассиметричной алюминиевой системы	129.62 руб.

Сопутствующие товары

Код		Название	Цена за единицу
101517		Доводчик для дверей-купе 15-30 кг. комплект (прав и левый) OPK-60470	1 494.60 руб.
110985		Уплотнитель для алюминиевой системы 4мм, прозрачный КП-01/4 мм НП	38.69 руб.
103469		Профиль горизонтальный средний под шуруп белый муар 3000 мм, Dorwell	1 213.45 руб.
103470		Профиль горизонтальный средний под шуруп белый муар 6000 мм, Dorwell	2 426.90 руб.
114038		Уплотнитель для алюминиевой системы аналог R+ 4мм, прозрачный	35.50 руб.
111729		Уплотнитель для алюминиевой системы 8мм КП-01/8 мм НП	22.59 руб.