Ручка-профиль асимметричная черный муар 5400 мм, Dorwell

Форма ручки:	**Асимметричная Classic**
Бренд:	**Dorwell**
Коллекция:	**Модерн**
Серия:	**Алюминиевая система**
Тип:	**Для раздвижных дверей, Для распашных дверей**
Цвет:	**черный муар**
Длина, мм:	**5400**
Покрытие:	**окраска**
Количество в упаковке:	**10 шт**

Код:
103450

Склад

Ваша цена: Розница

2 742.06 руб./шт

Дополнительные изображения:

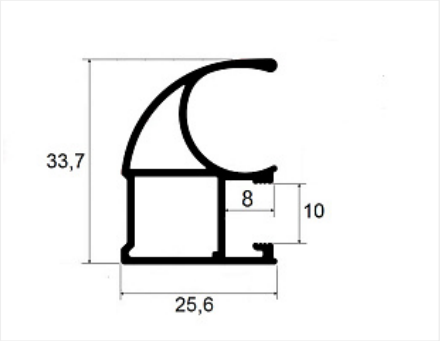

Для сборки вам обязательно понадобится:

Система для шкафов-купе алюминиевая

Буферная лента и уплотнители

Обязательные комплектующие

Код		Название	Цена за единицу
121958		Комплект роликов для ассиметричной алюминиевой системы премиум	319.89 руб.
114950		Комплект роликов для ассиметричной алюминиевой системы усиленный	201.28 руб.

101734		Направляющая нижняя черный муар 3000 мм, Dorwell	1 006.08 руб.
101735		Направляющая нижняя черный муар 6000 мм, Dorwell	2 012.15 руб.
101733		Направляющая верхняя черный муар 6000 мм, Dorwell	4 730.20 руб.
101732		Направляющая верхняя черный муар 3000 мм, Dorwell	2 365.10 руб.
103444		Профиль горизонтальный верхний черный муар 6000 мм, Dorwell	1 681.89 руб.
103445		Профиль горизонтальный нижний черный муар 3000 мм, Dorwell	1 701.69 руб.
103447		Профиль горизонтальный средний под шуруп черный муар 3000 мм, Dorwell	1 256.09 руб.
103448		Профиль горизонтальный средний под шуруп черный муар 6000 мм, Dorwell	2 512.17 руб.
103446		Профиль горизонтальный нижний черный муар 6000 мм, Dorwell	3 403.38 руб.
110987		Стопор нижнего ролика, сталь	11.49 руб.
103578		Буферная лента (шлегель) 6,7x12мм с клеем, серая 3Р (4x250)	31.11 руб.
103564		Буферная лента (шлегель) 7x6мм с клеем, чёрная (моноколор) 4Р (6x275)	23.53 руб.
114484		Буферная лента (шлегель) 7x6мм с клеем, чёрная (моноколор) 4Р (6x250)	23.53 руб.
105829		Комплект роликов для ассиметричной алюминиевой системы	230.34 руб.

		премиум 09-125А/1,4./1,4	
111339		Комплект роликов для ассиметричной алюминиевой системы	129.62 руб.

Сопутствующие товары

Код		Название	Цена за единицу
101517		Доводчик для дверей-купе 15-30 кг. комплект (прав и левый) OPK-60470	1 494.60 руб.
110985		Уплотнитель для алюминиевой системы 4мм, прозрачный КП-01/4 мм НП	38.69 руб.
114038		Уплотнитель для алюминиевой системы аналог R+ 4мм, прозрачный	35.50 руб.
111729		Уплотнитель для алюминиевой системы 8мм КП-01/8 мм НП	22.59 руб.