Выдвижная корзина 400 мм без направляющих VEGA, KR39/1/0/400, хром, Boyard

Модификации:	**Бутылочница для фрезерованных фасадов без напр**
Параметры модификаций:	**Цвет, Ширина фасада, мм**
Ширина фасада, мм:	**400**
Производитель:	**Boyard**
Тип направляющих:	**Скрытого монтажа**
Тип:	**Бутылочницы**
Плавное закрывание:	**да**
Цвет:	**хром**
Тип монтажа:	**диагональное крепление, нижнее крепление**
Крепление фасада:	**да**
Тип открывания/закрывания:	**Опционально**
Количество в упаковке:	**10 упак.**

Код: 190417 Артикул: KR39/1/0/400

Новинка

Ваша цена: Розница

7 381.68 руб./упак.

Дополнительные изображения:

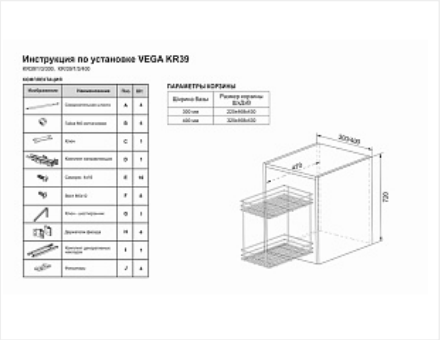

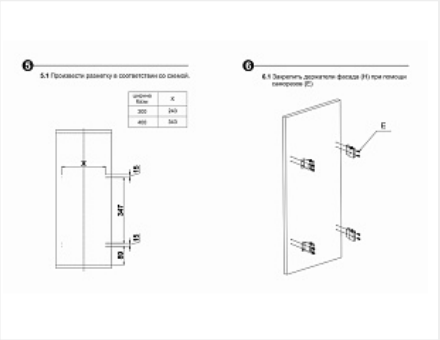

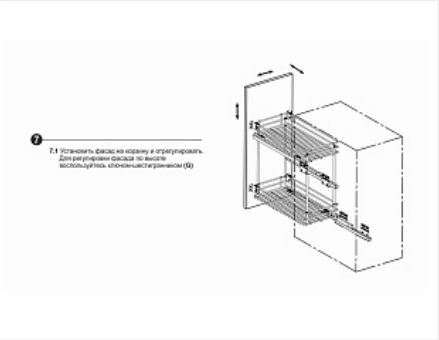

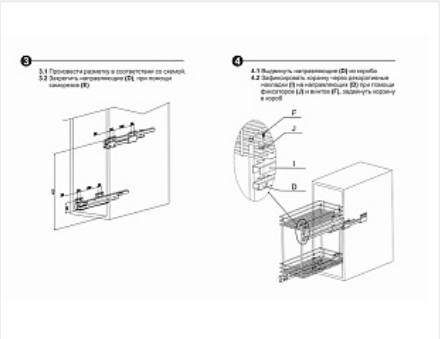

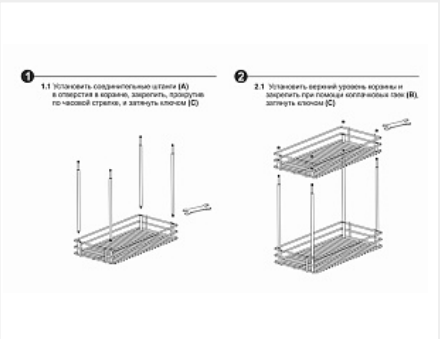

Для сборки вам обязательно понадобится:

Выдвижные механизмы для кухни

Подходит для фрезерованных фасадов! Направляющие приобретаются отдельно

Описание

VEGA KR39 — складная корзина-карго в круглом прутке для удобного хранения ёмкостей различной высоты в модулях шириной 300 и 400 мм.

Модель оснащена специальным держателем, который крепится к толстой части рамочных фасадов шириной от 30 мм, что позволяет установить VEGA KR39 с фрезерованными фасадами из плитных материалов. Держатель в форме П-образного элемента позволяет удобно регулировать положение фасада в трёх плоскостях: по высоте — вкручивая и выкручивая винт с помощью обычного ключа-шестигранника (идёт в комплекте). По глубине — за счёт положения на прутке держателя. По ширине — благодаря овальному отверстию.

Корзина поставляется в разборном виде, её удобно транспортировать и хранить за счёт компактного набора деталей, которые легко собираются по инструкции (идёт в комплекте). Конструкция модели не отличается в практичности и прочности по сравнению с цельными корзинами за счёт толщины прутков.

Надёжные направляющие (приобретаются отдельным кодом!!!) полного выдвижения с амортизацией и синхронизацией обеспечат стабильное, плавное выдвижение. Брендированные декоративные накладки на направляющие создадут стильный и лаконичный вид.

На выбор производителя, доступно три варианта монтажа KR39:
По диагонали — одна направляющая устанавливается в верхней части, вторая в нижней части яруса корзины;
Сверху — обе направляющие устанавливаются в верхней части яруса корзины;
Снизу — обе направляющие устанавливаются в нижней части яруса корзины.

Установка направляющих по диагонали обеспечивает наиболее жёсткое крепление, лучшее сцепление каждого яруса корзины с направляющими и стабильный ход при полном выдвижении, даже с максимальной загрузкой корзины.

В комплекте: корзина-карго, весь необходимый крепёж, декоративные накладки на направляющие.

Схема сборки:
В нижнюю корзину вкрутить по резьбе боковые стойки, затянуть, а затем сверху надеть вторую корзину. Какая из корзин будет верхней/нижней не важно, они универсальные. После этого верхняя корзина крепится гайками и затягивается ключом. Всё необходимое для этого есть в комплекте.

Обязательные комплектующие

Код		Название	Цена за единицу
190429		Комплект направляющих с доводчиком для бутылочниц KR39/L - VEGA, DB6146Zn/450, Boyard	1 732.73 руб.