Unihopper Moka выдвижной сейф с тачскрином 564*400*150мм, Art. WS4138.MCA

Применение:	**Для аксессуаров**
Производитель:	**Unihopper**
Серия:	**Moka**
Тип:	**Комплект для установки**
Материал:	**алюминий / пластик / сталь**
Плавное закрывание:	**да**
Цвет:	**мокко**
Ширина модуля, мм:	**600**
Min глубина модуля, мм:	**400**
Количество в упаковке:	**1 комп.**

Код: 102467
Артикул: WS4138.MCA

Склад

Ваша цена:

0.00 руб./комп.

Дополнительные изображения:

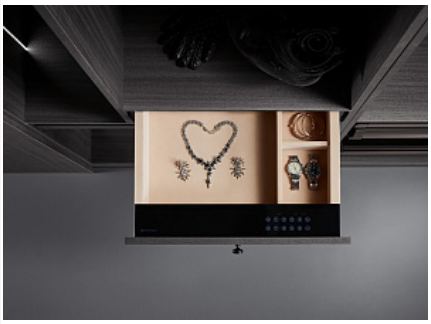

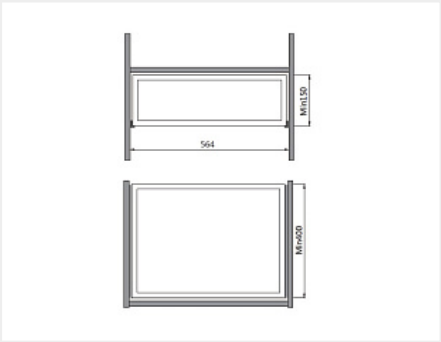

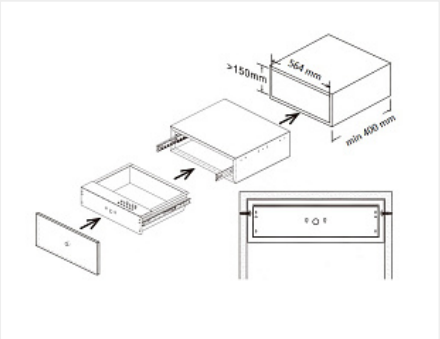

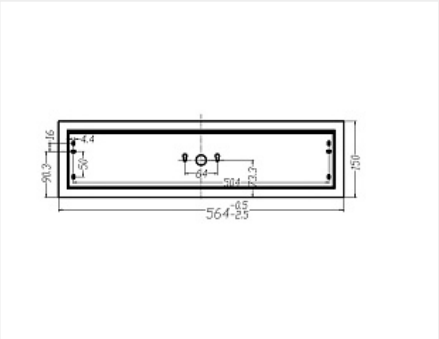

Описание

Выдвижной сейф с Unihopper в цвете Moka гармонично впишется в интерьер с остальным наполнением этой серии.
Корпус сейфа выполнен из стали.
Кодовый замком с тачскрином.
Бархатистое покрытие обеспечивает сохранность аксессуаров.
Скрытые направляющие полного выдвижения с синхронизацией и плавным закрыванием обеспечат высокий

уровень комфорта при использовании.
В запертом состоянии сейф выдвигается на ширину сенсорной панели с клавиатурой для ввода кода. После ввода кода сейф выкатывает ящик, открывая доступ к содержимому.
Ящик разделен на три секции.
Механизм и электронный замок сейфа работают от 4 пальчиковых батареек типа AA (не входят в комплект поставки).
При разряде батареек сейф подаёт сигнал о необходимости замены.
В случае разрядки батареек сейф открывается аварийным ключом или запитывается по USB и открывается введением кода.
В комплекте 2 ключа для "аварийного" открывания и шнур питания с разъемами USB Type A.
При попытке силового взлома срабатывает встроенная сигнализация.
Также в комплект входят крепления для фасада который скроет сейф от посторонних глаз.