Бутылочница 150 мм на направляющих с доводчиком AURA, KR36/1/3/150/L/GRPH, графит, левая, Boyard

Производитель:	**Boyard**
Плавное закрывание:	**да**
Тип выдвижения:	**полное**
Тип:	**Бутылочницы**
Тип монтажа:	**левое боковое крепление**
Цвет:	**графит**
Тип направляющих:	**Скрытого монтажа**
Модификации:	**Бутылочница для фрезерованных фасадов с напр**
Параметры модификаций:	**Цвет, Ширина фасада, мм**
Крепление фасада:	**да**
Тип открывания/закрывания:	**С доводчиком**
Ширина фасада, мм:	**150**

Код:
SET3192

Новинка

Ваша цена: Розница

6 618.60 руб./шт

Дополнительные изображения:

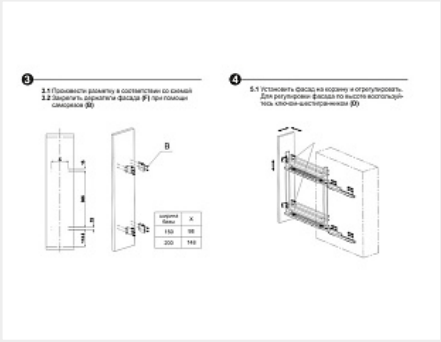

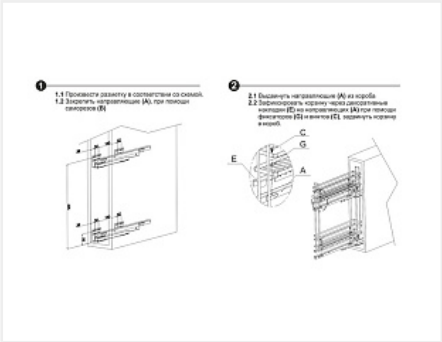

Состав комплекта

Код		Название	Цена за единицу	Количество
190413		Бутылочница 150 мм без направляющих AURA, KR36/1/0/150/GRPH, графит, Boyard	5 207.76 руб.	1 шт
190427		Комплект направляющих с доводчиком для бутылочниц KR36/L - AURA, левые, DB6143Zn/450, Boyard	1 410.84 руб.	1 шт