Петля для ал. профиля толщиной до 32 мм Sensys 8661 Alu TA32 вкладная 95*, без пружины, с шурупами Art. 9091223, Hettich

Модификации:	**Петля для ал. профиля толщиной до 32 Hettich**
Параметры модификаций:	**Цвет, Открывание Push to Open, Наложение**
Шнековая рег-ка глубины на петле::	**да**
Материал двери:	**Алюминиевый профиль узкий**
Производитель:	**Hettich**
Серия:	**Sensys**
Наложение:	**вкладная**
Тип:	**Петля мебельная**
Цвет:	**никель**
Тип монтажа:	**Clip-on**
Угол установки:	**90°**
Угол открывания:	**95°**
Открывание Push to Open:	**да**
Толщина боковины:	**Для стандартных боковин**
Протестировано на количество циклов откр/закр:	**50000**
Эксц. рег-ка высоты на планке:	**Опционально**
Регулировка наложения, мм:	**±2**
Регулировка по глубине, мм:	**+3 / -2**
Количество в упаковке:	**200 комп.**

Код: 104680 Артикул: 9091223

Склад

Ваша цена: Розница

763.02 руб./комп.

Дополнительные изображения:

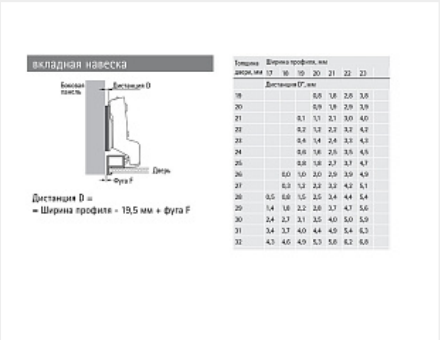

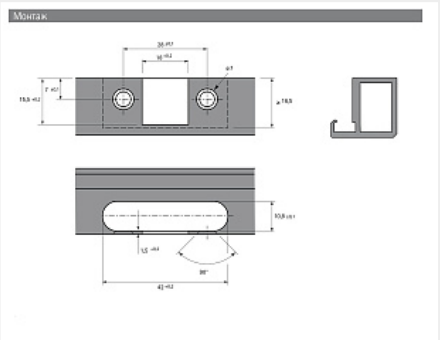

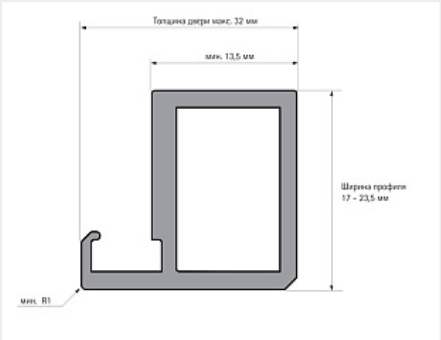

Для сборки вам обязательно понадобится:

Петли четырехш арнирные

Шурупы

Магнитные защелки, толкатели и амортизаторы

В случае утери шурупов можно приобрести дополнительнго. Код товара 116930

Описание

Скрытая петля без пружины для открывания Push to Open/
Для дверей с алюминиевой рамой толщиной до 32 мм
Встроенная регулировка наложения двери+2/-2мм
Встроенная регулировка по глубине +3/-2мм
Регулировка по высоте с помощью монтажной планки
Материал консоли петли : никелированная сталь
Материал петли: сталь/цинковое литье под давлением
В комплект входят 2 крепежных винта

При толщине профиля от 30 мм использовать планку с дистанцией не менее 5

Обязательные комплектующие

Код		Название	Цена за единицу
114682		Монтажная планка для петли Sensys/Intermat H=3, регулировка эксцентриком, в комплекте с 2 евровинтами Art. 9071667, Hettich	118.92 руб.
114684		Заглушка для консоли петли Sensys, стальная, с логотипом Hettich Art. 9088250/9082774	19.26 руб.
125445		Механизм открывания дверей Push to Open Magnet накладной, длинный ход, с отв. планкой, белый Art. 9089591, Hettich	1 056.75 руб.
121739		Монтажная планка для петли Sensys/Intermat H=3 линейная с эксц. рег. без винтов Art. 9117342, Hettich	189.69 руб.
119728		Шуруп по дереву и ДСП потай PZ 3,5x16 пакет 100 шт.	73.88 руб.
119732		Шуруп по дереву и ДСП потай PZ 4x16 пакет 100 шт.	93.38 руб.

114681		Монтажная планка для петли Sensys/Intermat H=3, в комплекте с 2 евровинтами Art. 9071627, Hettich	66.84 руб.
116970		Монтажная планка для петли Sensys/Intermat H=3, без винтов Art. 9071577, Hettich	64.17 руб.
116971		Монтажная планка для петли Sensys/Intermat H=5,0 мм, без винтов Art. 9071578, Hettich	88.24 руб.
111192		Шуруп по дереву и ДСП потай PZ 4x16 (1000 шт.) оцинков.	498.74 руб.
116978		Монтажная планка для петли Sensys/Intermat H=3,0 мм, Direkt, со штифтами и спец. винтами, эксц. рег-ка Art. 9075067, Hettich	122.91 руб.
111188		Шуруп по дереву и ДСП потай PZ 3,5x16 (1000 шт.) оцинков.	406.53 руб.
119718		Механизм открывания дверей Push to Open Magnet врезной короткий ход, с отв. планкой, светло-серый Art. 9089606, Hettich	616.74 руб.
120987		Механизм открывания дверей Push to Open Magnet врезной длинный ход, с отв. планкой, светло-серый Art. 9089607, Hettich	965.43 руб.
116981		Монтажная планка для петли Sensys/Intermat H=5,0 регулировка эксцентриком, в комплекте с 2 евровинтами Art. 9071668, Hettich	142.97 руб.
120988		Механизм открывания дверей Push to Open Magnet накладной, длинный ход, с отв. планкой, светло-серый Art. 9089605, Hettich	860.80 руб.
119703		Механизм открывания дверей Push to Open Magnet накладной, короткий ход, с отв. планкой, светло-серый Art. 9089604, Hettich	688.17 руб.
114825		Монтажная планка для петли Sensys/Intermat H=5,0 в комплекте с 2 евровинтами Art. 9071628, Hettich	90.86 руб.

Сопутствующие товары

Код	Название	Цена за единицу
124223	Ограничитель угла открывания петли Sensys 8638I с 110* до 85* градусов, пластик черный Art. 9072542, Hettich	18.29 руб.