Передняя панель внутреннего короба AvanTech YOU, H187, KD18, KB500, белый, Art. 9257434, Hettich

Модификации:	**Передняя панель AvanTech**
Параметры модификаций:	**Цвет, Ширина корпуса, мм, Для толщины боковины корпуса, Высота, мм**
Для толщины боковины корпуса:	**18 мм**
Производитель:	**Hettich**
Серия:	**AvanTech YOU**
Тип боковин:	**Тонкие**
Модель ящика:	**внутренний с высокими боковинами**
Тип:	**Комплектующие для ящика**
Цвет:	**белый**
Ширина корпуса, мм:	**500**
Высота, мм:	**187**
Количество в упаковке:	**10 комп.**

Код: 190647 Артикул: 9257434

Под заказ

Ваша цена: Розница

6 069.07 руб./комп.
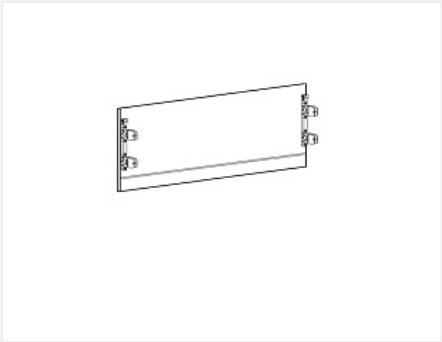
Дополнительные изображения: