Мойка кухонная Granula ES-5201, 520x520мм, Алюминиум, искусственный камень, в комплекте

Производитель:	**Granula**
Материал:	**Кварц**
Цвет:	**Алюминиум**
Тип монтажа:	**накладной**
Ширина модуля, мм:	**500**
Ширина, мм:	**520**
Длина, мм:	**500**
Количество чаш:	**1**
Форма:	**прямоугольная**
Наличие крыла:	**Нет**
Гарантия:	**5 лет**
Количество в упаковке:	**1 шт**

Код: 105453
Артикул: 5201, АЛЮМИНИУМ

Под заказ

Ваша цена: Розница

12 700.00 руб./шт

Дополнительные изображения:

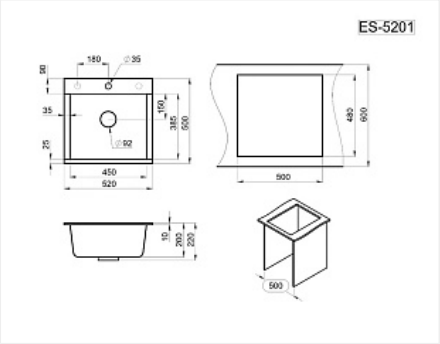

Разделочная доска(ясень) в подарок.

Описание

Комплектация: сифон с отводом для бытовой техники