Петля накладная 45* с доводчиком, clip-on, отв. планка H=2 с эксц. регулировкой, с заглушками на чашу и плечо, 4 шурупа, LID

Модификации:	**Петли LID 3D угловые**
Параметры модификаций:	**Тип петель, Угол установки**
вотермарк:	**да**
Материал двери:	**ДСП/МДФ/Дерево**
Производитель:	**LID**
Серия:	**Clip on с доводчиком 3D**
Наложение:	**вкладная**
Тип:	**Петля мебельная**
Плавное закрывание:	**да**
Цвет:	**никель**
Тип монтажа:	**Clip-on**
Угол установки:	**45°**
Угол открывания:	**95°**
Толщина фасада:	**Для стандартных фасадов**
Толщина боковины:	**Для стандартных боковин**
Диаметр чашки, мм:	**35**
Регулировка глубины на петле::	**Эксцентриковая**
Ход петли:	**One way (одноходовая)**
Эксц. рег-ка высоты на планке:	**да**
Присадка чашки, мм:	**48**
Глубина чашки, мм:	**11.3**
Толщина двери, мм:	**14-22**
Регулировка наложения, мм:	**±2.5**
Регулировка по глубине, мм:	**±2.5**
Регулировка по высоте, мм:	**±2.0**
Тип петель:	**Угловые**
Количество в упаковке:	**100 комп.**

Код:
104605

Новинка

Ваша цена:

0.00 руб./комп.

Дополнительные изображения:

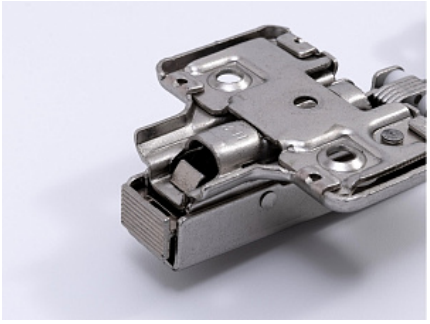

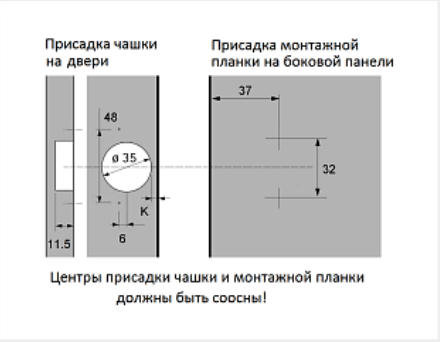

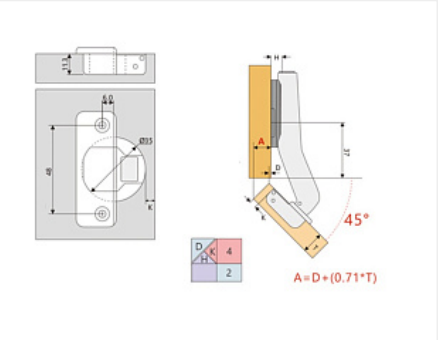

Описание

Четырехшарнирная мебельная петля с доводчиком и встроенными 3D регулировками.
Предназначена угловых модулей шкафов и кухонь, а также другой мебели
Угол установки относительно боковины 45°.
Рассчитана на фасады толщиной 14-22 мм.
Преимущества:
- доводчик обеспечивает плавное и бесшумное закрывание.
- удобный и быстрый монтаж Clip-On
- регулировки фасада по наложению, высоте и глубине осуществляются без ослабления крепежных шурупов
- заглушки скрывают крепеж на чашке и регулировочные винты на плече петли.
- никелированные шурупы не выделяются на монтажной планке
Комплектация:
- петля с с доводчиком 1 шт.
- монтажная планка H2 со встроенной эксцентриковой регулировкой 1 шт.
- никелированных шурупы 3,5x16 для крепления чашки и монтажной планки 4 шт.
- заглушка на чашку 1 шт.
- заглушка на плечо 1 шт.

Материал: Сталь никелированная

Сопутствующие товары

Код		Название	Цена за единицу
108317		Ограничитель угла открывания до 85* для петель LID3D	4.17 руб.