Мойка кухонная Granula 5151, 510x510мм, ГРАФИТ матов, нерж сталь

Производитель:	**Granula**
Материал:	**Нержавеющая сталь**
Цвет:	**Графит матовый**
Тип монтажа:	**накладной**
Ширина модуля, мм:	**600**
Ширина, мм:	**510**
Длина, мм:	**510**
Количество чаш:	**1**
Форма:	**квадратная**
Наличие крыла:	**Нет**
Гарантия:	**10 лет**
Количество в упаковке:	**1 шт**

Код: 106078

Артикул: 5151, ГРАФИТ МАТОВЫЙ

Под заказ

Ваша цена: Розница

31 500.00 руб./шт

Дополнительные изображения:

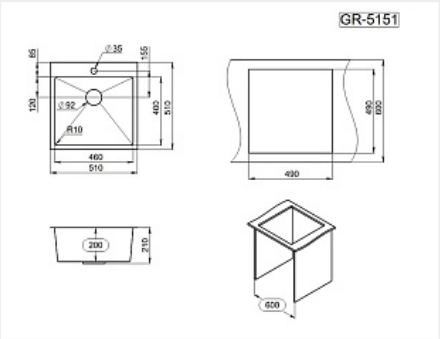

Сифон в комплекте.

Описание

Комплектация: сифон с отводом для бытовой техники (решётка сифона: нерж), комплект креплений