GDS40R Ручка-профиль асимметричная золото 2700 мм, Dorwell

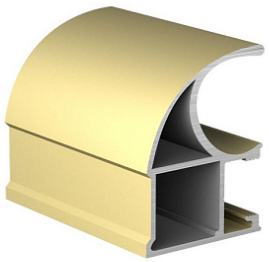

Форма ручки:	**Асимметричная Classic**
Модификации:	**Ручка-профиль асимметричная анод**
Параметры модификаций:	**Длина, мм, Цвет**
Толщина анодировки, мкм:	**15**
Коллекция:	**Стандарт**
Серия:	**Алюминиевая система**
Тип:	**Для раздвижных дверей**
Цвет:	**золото**
Длина, мм:	**2700**
Покрытие:	**анодирование**
Количество в упаковке:	**100 шт**

Код:
105102

Ваша цена:

0.00 руб./шт

Дополнительные изображения:

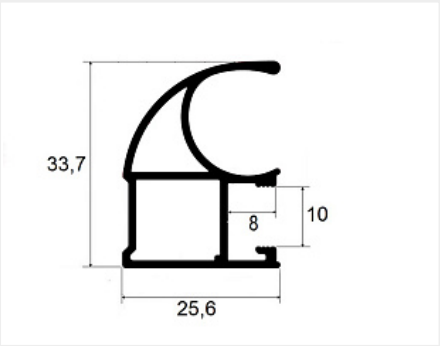

Для сборки вам обязательно понадобится:

Буферная лента и уплотнители

Система для шкафов-купе алюминиевая

С одного из концов профиля на расстоянии 50мм +/- 10% находится контактное пятно!

Обязательные комплектующие

Код		Название	Цена за единицу
114481		Буферная лента (шлегель) 7х6мм с клеем, золотая (моноколор) 4Р (6х250)	21.01 руб.
121958		Комплект роликов для ассиметричной алюминиевой системы премиум	319.89 руб.
114950		Комплект роликов для ассиметричной алюминиевой системы усиленный	194.29 руб.
110987		Стопор нижнего ролика, сталь	11.49 руб.
103578		Буферная лента (шлегель) 6,7х12мм с клеем, серая 3Р (4х250)	30.03 руб.
105829		Комплект роликов для ассиметричной алюминиевой системы премиум 09-125А/1,4./1,4	222.34 руб.
111339		Комплект роликов для ассиметричной алюминиевой системы	125.11 руб.

Сопутствующие товары

Код		Название	Цена за единицу
101517		Доводчик для дверей-купе 15-30 кг. комплект (прав и левый) ОРК-60470	1 442.69 руб.
122284		Сверло для профиля шкафа-купе 6 мм + 9,5 мм, МастерШкаф2	1 813.35 руб.
110985		Уплотнитель для алюминиевой системы 4мм, прозрачный КП-01/4 мм НП	38.69 руб.
112601		Петли для распашной алюминиевой системы (комплект на одну дверь)	145.00 руб.
114038		Уплотнитель для алюминиевой системы аналог R+ 4мм, прозрачный	35.50 руб.
111729		Уплотнитель для алюминиевой системы 8мм КП-01/8 мм НП	22.59 руб.