DS12R Ручка-профиль асимметричная бронза 2700 мм, Dorwell

Форма ручки:	**Асимметричная Classic**
Модификации:	**Ручка-профиль асимметричная анод**
Параметры модификаций:	**Цвет, Длина, мм**
Толщина анодировки, мкм:	**15**
Коллекция:	**Стандарт**
Серия:	**Алюминиевая система**
Тип:	**Для раздвижных дверей**
Цвет:	**бронза/коньяк**
Длина, мм:	**2700**
Покрытие:	**анодирование**
Количество в упаковке:	**12 шт**

Код:
105063

Новинка

Ваша цена: Розница

1 245.69 руб./шт

Дополнительные изображения:

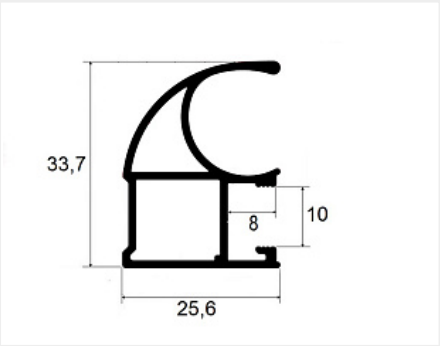

Для сборки вам обязательно понадобится:

Буферная лента и уплотнители

Система для шкафов-купе алюминиевая

С одного из концов профиля на расстоянии 50мм +/- 10% находится контактное пятно!

Обязательные комплектующие

Код		Название	Цена за единицу
114480		Буферная лента (шлегель) 7x6мм с клеем, бронзовая (моноколор) 4Р (6x250)	18.04 руб.
114950		Комплект роликов для ассиметричной алюминиевой системы усиленный	143.07 руб.
105053		DS12R Направляющая нижняя бронза 3000 мм, Dorwell	898.28 руб.
105057		DS12R Профиль горизонтальный нижний бронза 3000 мм, Dorwell	1 542.46 руб.
105054		DS12R Направляющая нижняя бронза 6000 мм, Dorwell	1 796.56 руб.
105051		DS12R Направляющая верхняя бронза 3000 мм, Dorwell	1 868.13 руб.
105056		DS12R Профиль горизонтальный верхний бронза 6000 мм, Dorwell	1 524.57 руб.
105052		DS12R Направляющая верхняя бронза 6000 мм, Dorwell	3 736.26 руб.
105055		DS12R Профиль горизонтальный верхний бронза 3000 мм, Dorwell	762.29 руб.
105058		DS12R Профиль горизонтальный нижний бронза 6000 мм, Dorwell	3 084.92 руб.
101756		Стопор верхнего ролика самоклеящийся, пластик	9.52 руб.
110987		Стопор нижнего ролика, сталь	11.49 руб.
103578		Буферная лента (шлегель) 6,7x12мм с клеем, серая 3Р (4x250)	26.69 руб.
125930		Буферная лента (шлегель) 7x6мм с клеем, бронзовая (моноколор) 4Р (8x150)	25.51 руб.

105829		Комплект роликов для ассиметричной алюминиевой системы премиум 09-125А/1,4./1,4	169.43 руб.
111339		Комплект роликов для ассиметричной алюминиевой системы	111.21 руб.

Сопутствующие товары

Код		Название	Цена за единицу
101517		Доводчик для дверей-купе 15-30 кг. комплект (прав и левый) OPK-60470	1 476.97 руб.
122284		Сверло для профиля шкафа-купе 6 мм + 9,5 мм, МастерШкаф2	1 790.00 руб.
105061		DS12R Профиль горизонтальный средний бронза 3000 мм, Dorwell	776.60 руб.
105060		DS12R Профиль горизонтальный средний под шуруп бронза 6000 мм, Dorwell	2 369.17 руб.
110985		Уплотнитель для алюминиевой системы 4мм, прозрачный КП-01/4 мм НП	44.04 руб.
105062		DS12R Профиль горизонтальный средний бронза 6000 мм, Dorwell	1 553.20 руб.
105059		DS12R Профиль горизонтальный средний под шуруп бронза 3000 мм, Dorwell	1 184.59 руб.
112601		Петли для распашной алюминиевой системы (комплект на одну дверь)	128.89 руб.
109622		Уплотнитель для алюминиевой системы аналог R+ 4мм, черный	42.81 руб.
114038		Уплотнитель для алюминиевой системы аналог R+ 4мм, полупрозрачный	40.64 руб.

111729		Уплотнитель для алюминиевой системы 8мм КП-01/8 мм НП, полупрозрачный	26.73 руб.