Мойка кухонная Granfest GF-URBAN 242 420x490x200мм, песочный, искусственный камень

Модификации:	**Модель Urban 242**
Параметры модификаций:	**Цвет**
Производитель:	**Granfest**
Коллекция:	**URBAN**
Материал:	**кварц**
Модель:	**URBAN 242**
Цвет:	**песочный**
Тип монтажа:	**врезной**
Ширина модуля, мм:	**450**
Ширина, мм:	**490**
Длина, мм:	**420**
Количество чаш:	**1**
Форма:	**прямоугольная**
Наличие крыла:	**Нет**
Гарантия:	**3 года**
Страна:	**Россия**
Количество в упаковке:	**1 шт**

Код: 106778
Артикул: 242 песочный

Под заказ

Ваша цена:

0.00 руб./шт

Дополнительные изображения:

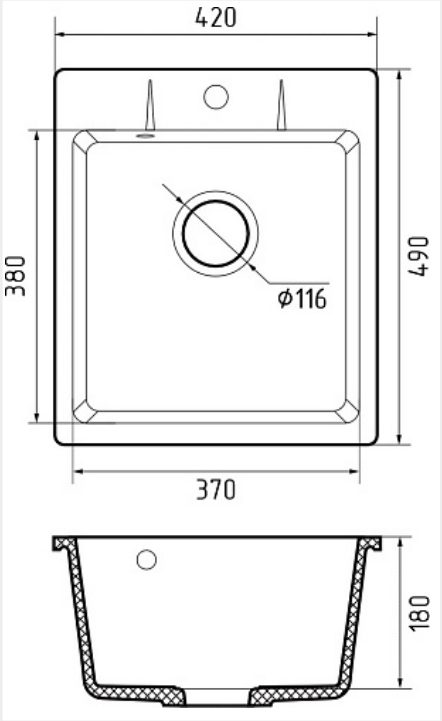

Сливная арматура в комплекте.

Описание

Мойка 1 шт., сливная арматура, гарантийный талон 1 шт.