# Мойка кухонная Granfest GF-URBAN 649 490x490x200мм, темно-серый, искусственный камень

| | |
|---|---|
| Модификации: | **Модель Urban 649** |
| Параметры модификаций: | **Цвет** |
| Производитель: | **Granfest** |
| Коллекция: | **URBAN** |
| Материал: | **кварц** |
| Модель: | **URBAN 649** |
| Цвет: | **темно-серый** |
| Тип монтажа: | **врезной** |
| Ширина модуля, мм: | **450** |
| Ширина, мм: | **490** |
| Длина, мм: | **490** |
| Количество чаш: | **1** |
| Форма: | **круглая** |
| Наличие крыла: | **Нет** |
| Гарантия: | **3 года** |
| Страна: | **Россия** |
| Количество в упаковке: | **1 шт** |

Код: 106819
Артикул: 649 темно-серый

**Под заказ**

Ваша цена: Розница

8 899.00 руб./шт

Дополнительные изображения:

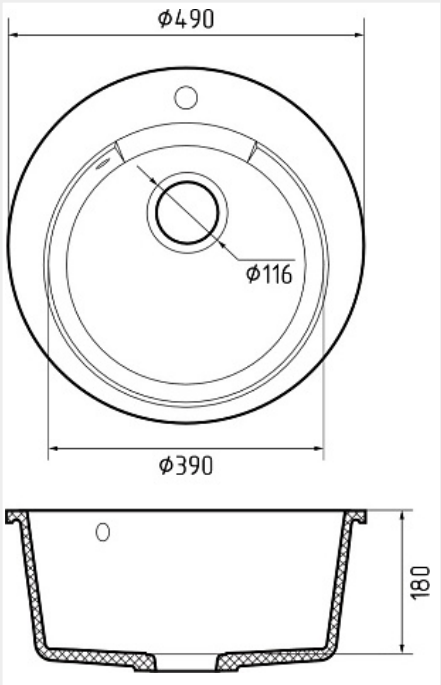


Сливная арматура в комплекте.

## Описание

Мойка 1 шт., сливная арматура, гарантийный талон 1 шт.